Geral

Os relés de proteção contra sobrecarga com auto-rearme dAKR-03 foram projetados para evitar que as cargas sejam danificadas devido à sobrecarga.

Uso e princípio de funcionamento do dispositivo

Faça a conexão do dispositivo no circuito com a conexão do tipo mostrada. Após fazer as conexões, energize o dispositivo. Configure as definições no dispositivo de acordo com a corrente da carga que você utilizará. Você pode definir a relação C.T com o botão "...x5" e definir a configuração de subtensão com o botão "A" e a configuração de tempo de espera de erro com o botão "T".

Quando o dispositivo é energizado, o relé é energizado, os contatos da saída se comutam para os terminais 3 e o LED OUT acende. Quando o botão de partida é pressionado, o contator é energizado, se a corrente consumida for maior que o valor de corrente definido, o LED A> acende, aguarde o tempo de configuração para terminar, o LED OUT apaga, então o dispositivo é desligado e o contator é desenergizado. Para reiniciar o contator, pressione novamente o botão de partida.

Quando o contator é energizado, se o contator for desenergizado pressionando o botão de parada quando desejado ser desenergizado.

Para proteger o dispositivo contra o sistema de subtensão, recomenda-se conectá-lo a um relé de subtensão no circuito.

Configurações no dispositivo

Botão T: Define o tempo de espera de falha de sobrecarga.
...x5 botão: Define a relação do C.T (MÁX 250A).
Botão A: Define a taxa de sobrecarga.

Exemplo: Se o valor de sobrecarga a ser ajustado for 75A, tempo de atraso 10 segundos e o transformador de corrente utilizado for 150/5A.

Defina o botão de relação do C.T "...5A" para 150, o botão de sobrecarga "A" para 75, defina o botão "T" para 10.

Especificações Técnicas

Tensão de Operação	: 150-260V AC 50/60Hz.
Faixa de Corrente Definida	: 0,5A-250A AC
Entrada (k-I)	: x/5A Transformador de Corrente (MÁX250/5A)
Tempo de Atraso (Espera)	: 0,1 seg.-20 seg.
Potência de Operação	: <6VA
Temperatura de Operação	: -20°C... +55°C
Display	: 1x3 dígito, 3 LEDs
Tipo de Conexão	: Conexão por terminais.
Montagem	: Montado em trilho DIN.
Peso	: 0,11 kg.
Contato	: 5A 250VAC Carga Resistiva
Altitude de Operação	: <2000m
Diâmetro do Cabo	: 2,5mm²

Diagrama de Conexão

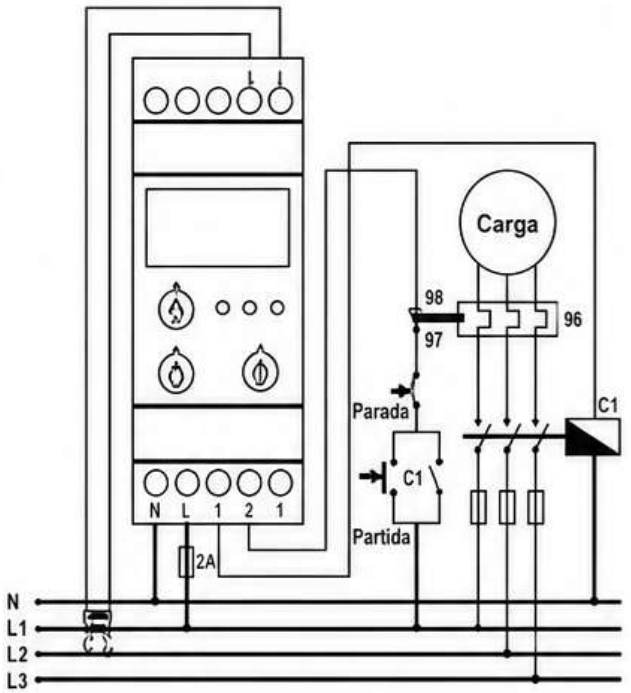

Dimensões

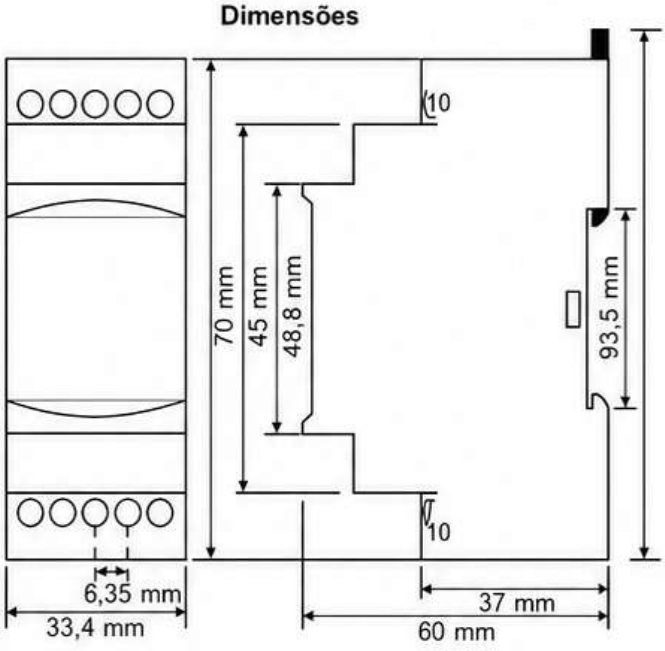

Manutenção do Dispositivo

Desligue o dispositivo e desconecte das conexões. Limpe o invólucro do dispositivo com um pano. Não utilize qualquer condutor químico ou químico que possa danificar o dispositivo. Certifique-se de que o dispositivo esteja seco após a limpeza.

Aviso

- Utilize o dispositivo de acordo com o manual.
- Não utilize o dispositivo molhado.
- Inclua um disjuntor no circuito na montagem.
- Se o disjuntor e o interruptor de circuito estiverem próximos do dispositivo, a operação da carga pode ser facilmente alcançada.
- Marque o disjuntor e o interruptor de circuito liberando a conexão do dispositivo.