# MULTÍMETRO DIGITAL

**EM-72, EM-06/60DI/250DI e EM-06DIN/60DIN/250DIN** **POR**

## Geral

Foi desenvolvido para monitorar os valores de corrente trifásica, tensão e frequência em um único equipamento.

## Utilização e Princípio de Funcionamento

Faça as conexões de acordo com o diagrama. Conecte os transformadores de corrente antes de realizar as cargas elétricas no sistema. Correntes de transformadores diferentes podem causar danos ao equipamento. Aplique a tensão de controle.

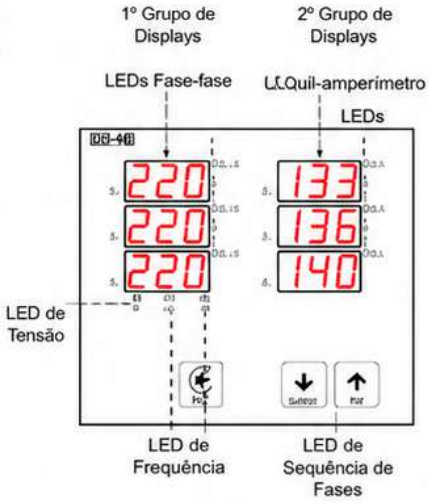


**Configurando o valor do transformador de corrente (TC) para EM-72, EM-06 e EM-06DIN:**

Pressione o botão de menu uma vez após a energização do equipamento. Insira o valor da corrente que você está usando com os botões para cima ou para baixo, para salvar, pressione o botão de menu uma vez. Certifique-se de que o valor da corrente inserido seja menor ou igual a 1000/5A. Certifique-se de que a soma das três entradas de corrente nominal de trabalho seja menor ou igual à corrente nominal de trabalho de 1000/5A (A carga total que percorre as três entradas de fase). Em condições normais de trabalho, a corrente total será igual ou menor que 1000A (A carga total que passa pelas três fases).

**Monitorando Tensão, Corrente, Frequência a Sequência de Fases:**

Você pode observar os valores de corrente atuais no sistema pelo segundo grupo de displays no lado direito da tela, você pode ver a frequência entre fase e neutro no primeiro grupo de displays à esquerda da tela. Quando os LEDs acendem, enquanto pressiona o botão para cima ou para baixo, a fase será alterada. Quando os LEDs não estiverem acesos, enquanto pressiona o botão para cima ou para baixo, a fase-fase pode ser vista. Em condições normais de trabalho, a tensão trifásica deve ser mostrada quando você observar a carga nos displays de fase e a sequência de fase e o Hz nos displays displays de frequência.

**Sequência de Fases:**

Se as três entradas de corrente estiverem conectadas corretamente, os LEDs de sequência de fase no 1° grupo de displays acenderão.

Os modelos EM-06/250DI/60DIN/250DIN vêm com 3 transformadores de corrente.
Apenas use os transformadores de corrente fornecidos.

Diagrama de Conexão para EM-72

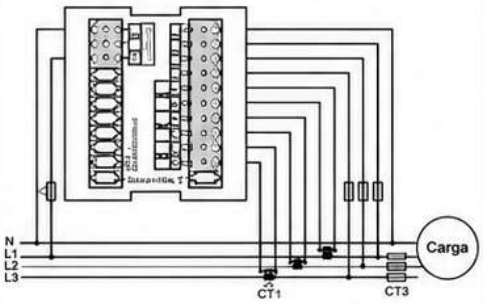


Diagrama de Conexão para EM-XXX

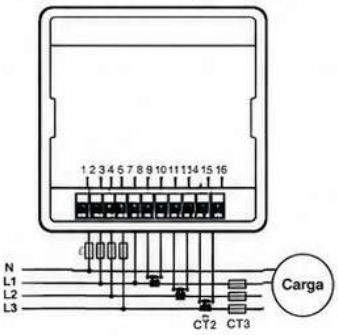


Diagrama de Conexão para EM-XXXDIN

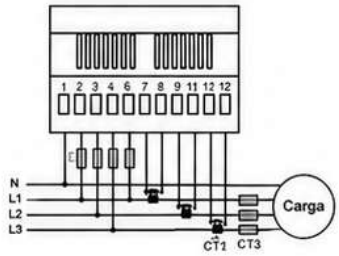


Dimensões para EM-72

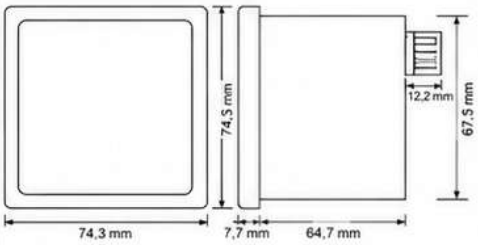


Dimensões para EM-XXX

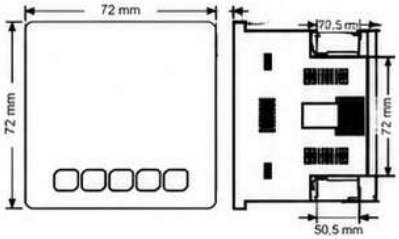


Dimensões para EM-XXXDIN

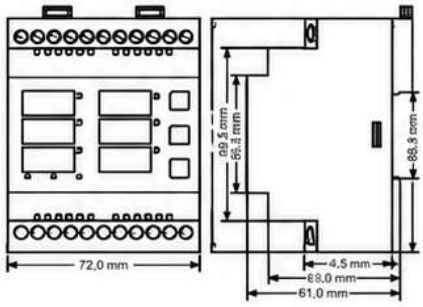


## Especificações Técnicas

| | | |
|---|---|---|
| Tensão de Operação | : | 85~240V CA 50/60Hz. |
| Tensão de Controle | : | 1V ~ 300V CA (L-N). |
| Faixa de Medição de Tensão | : | 1V ~ 500V CA (L-L). |
| Corrente | : | 100mA ~ 5A, 1/5A ~ 9995/5A) EM-72, EM-06 e EM-06DIN,<br>1A ~ 100A (EM-06DI) e EM-06DIN,<br>2A ~ 250A (EM-250DI) e EM-250DIN) |
| Corrente de Operação | : | <6VA |
| Temperatura de Operação | : | -20°C.....+55°C |
| Display | : | 3 dígitos e até 3 display + 9 LEDs (EM-72, EM-06 e EM-06DIN).<br>3 dígitos e até 6 display + 6 LEDs (EM-60DI/60DIN e EM-250DI/250DIN) |
| Conexão | : | Conexão terminal plug-in. |
| Peso | : | Máximo 210g. |
| Tamanho do Furo do Painel | : | 68x68mm (EM-72),<br>91x91mm (EM-06, EM-60DI e EM-250DI) |
| Fixação | : | Fixação frontal no painel (EM-72, EM-06/60DI/250DI).<br>Fixação em trilho DIN (EM-06DIN/60DIN/250DIN) |
| Altitude de Operação | : | <2000m |
| Diâmetro do Cabo | : | 2,5mm² |
| Proteção IP | : | IP41 (Painel Frontal), IP00 (Corpo) |

## Manutenção

Desligue o equipamento e desconecte as conexões. Limpe a parte externa do equipamento com um pano. Não utilize nenhum condutor ou produto químico que possa danificar o equipamento. Certifique-se de que o equipamento funciona após a limpeza.

## Advertências

- Utilize o equipamento de acordo com o manual.
- Não utilize o equipamento em locais úmidos.
- Inclua um interruptor e disjuntor no conjunto.
- Coloque o interruptor e o disjuntor próximos ao equipamento, de forma que o operador possa alcançá-los facilmente.
- Marque o interruptor e o disjuntor como dispositivo de desconexão do equipamento.

ISO 9001 CE

Número do documento: EM72-PORT