RELÉ DE SOBRECARGA ELETRÔNICO, RELÉ DE FALTA DE FASE EOCR-SS (Série E)/EOCR-SS ENG

Geral

A série **EOCR-SS** de relés de sobrecarga e relés de falta de fase foi projetada para evitar falhas originadas pelo superaquecimento do motor.

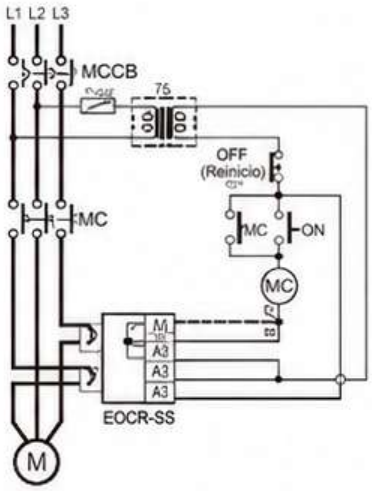

Diagrama de conexão para EOCR-SS (série E)

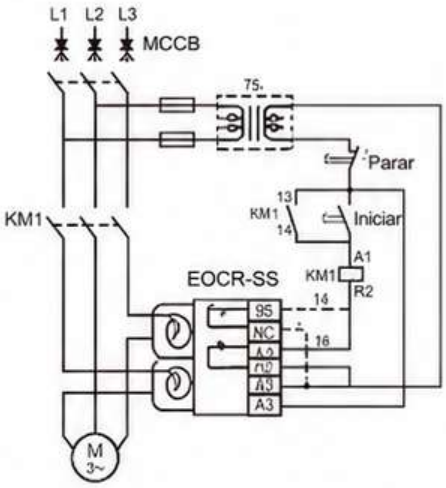

Diagrama descritivo para EOCR-SS

Uso do relé e princípio de funcionamento

1) Quando a partida for dada, ajuste o tempo de partida (seletor D-Time) para conhecer o tempo de funcionamento do motor ou para o valor máximo, caso não seja conhecido.
2) Ajuste o seletor de tempo (D-Time) para as correntes nominais.
3) Ajuste os seletor de corrente de carga (LOAD) para as correntes de carga nominais ou desejadas.
4) Com a partida do motor e o acendimento do LED verde, pressione o botão TEST (Teste) e mantenha pressionado. Verifique se o LED vermelho do relé interno acende e se o relé de saída interna comuta os contatos após a soma dos tempos D-Time e O-Time. Solte o botão TEST (Teste).
5) Dê partida no motor e observe o tempo de funcionamento. Em seguida, gire lentamente o seletor LOAD (Carga) no sentido horário até que o LED pisque, onde 100% das correntes de carga reais estão indicadas. Ajuste o seletor LOAD para as correntes de disparo desejadas. Recomenda-se uma configuração de 110%~125% da corrente de funcionamento.
6) Reajuste o seletor D-Time para o tempo de funcionamento normal.

Manutenção

Recomenda-se o teste periódico do botão TEST (Teste) para garantir a total proteção e regularmente como manutenção preventiva.

Advertências

Somente engenheiros técnicos autorizados para instalação, manutenção ou reparo. Ajuste as configurações de acordo com as características elétricas do motor, uma configuração inadequada pode causar danos permanentes ao motor. Deve-se instalar um filtro externo para eliminar harmônicas, caso a fonte de alimentação CA contenha harmônicas excessivas acima do padrão IEC. Não instalar no local pode resultar em problemas de precisão, operação anormal e mau funcionamento.

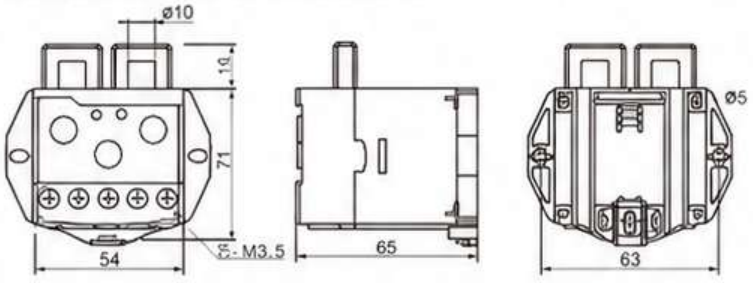

Dimensões para EOCR-SS (série E)

Dimensões para EOCR-SS

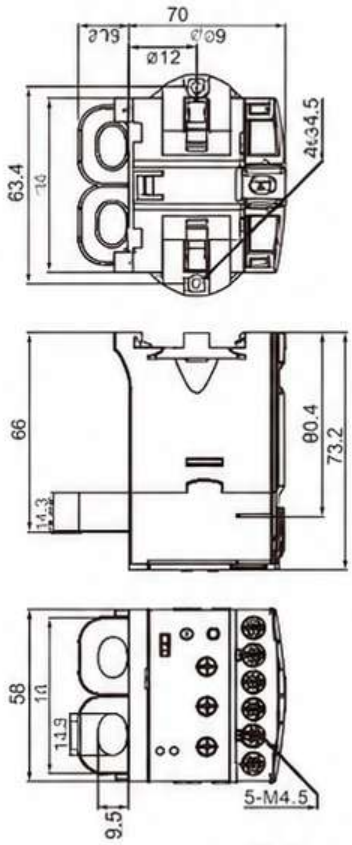

Especificações Técnicas:

Faixa de corrente: ..... TIPO E05) 0,5~6,5A, TIPO E30) 3~35A, TIPO E60) 5~70A para EOCR-SS (série E)
TIPO E05) 0,5~6A, TIPO E30) 5~30A, TIPO E60) 5~60A, para EOCR-SS

Tensão de operação (Un): ..... 90~260VAC, ou 180~480VAC

Frequência de operação: 50/60Hz

Consumo: ..... <2W

Temperatura de operação: ..... -20°C ~ +55°C

Tempo de partida (D-Time): ..... 0,2~30s, 0,2~10s

Ajuste de assimetria: ..... %±10

Contato: ..... 5A 250V AC carga resistiva

Diagrama de conexão: ..... 35mm Trilho DIN (D) ou Painel (P)

Contato: www.samwha-dsp.com info@samwha-dsp.com FABRICADO NA CHINA

ISO9001 CE

Número do documento: EOCR-SS (ENG.VN)