EOCR-SS / EOCR-SSD / SS / SSD

⚠ PERIGO / PERIGO

PERIGO DE CHOQUE ELÉTRICO, EXPLOSÃO OU ARCO ELETRICO

Desconecte toda a energia antes de realizar a instalação, inspeção ou manutenção.

A falha em seguir estas instruções pode resultar em morte ou ferimentos graves.

在安装、检查或维修前，
请断开所有电源。
否则可能导致死亡
或严重受伤。

Ajuda & Download

Para mais suporte técnico, acesse nosso site:
www.samwha-dsp.com ou escaneie o QR Code abaixo.

info@samwha-dsp.com

Zhejiang Hannuo Electric Co., Ltd.
Zona Industrial de Liushi,
Cidade de Liushi, Wenzhou,
Zhejiang, China
浙江韩烜电气有限公司

3090-A0600-06

- Somente técnicos autorizados estão qualificados para instalação, manutenção ou reparo.
  只有经过授权的专业人员才能安装、检查或维修本产品。
- Ajuste as configurações de acordo com as características de motor, em conformidade com o manual. O ajuste inadequado pode causar danos permanentes ao motor.
  请根据电机的特性进行设置，错误设置可能会损坏电机。
- Harmônicos internos devem ser instalados para reduzir ruídos ambientais e atender ao padrão EMC internacional.
  为了减少电磁干扰并满足国际 EMC 标准，内部谐波需要进行安装。
- Instale em local seco, livre de poeira, sem gás corrosivo, vibração ou impacto.
  请安装在干燥、无灰尘、无腐蚀性气体、无振动或冲击的环境中。
- Desconecte a alimentação de controle ao instalar o produto em equipamentos com risco de ferimentos ou falha do sistema.
  在安装本产品至可能导致伤害、设备故障或系统失效的设备中时，请务必断开控制电源。
- Verifique periodicamente se o produto funciona corretamente pressionando o botão de teste.
  为了保证正常运行，请定期按下测试按钮进行检查。
- É recomendado realizar testes funcionais dentro de 18 meses a partir da data de envio.
  建议在出货后 18 个月内进行功能测试。

■ Terminais / 接线端子
Potência de Controle / 控制电源, Trip / 报警输出
Caixa de Relé / 继电器外壳, RESET / 复位
D-TIME (Atraso) / D-TIME (延时设定)
O-TIME (Partida) / O-TIME (起动时间设定)

■ Instrução da Configuração / 设置说明
O-TIME : Defina para o tempo de partida do motor.
Ajuste 2~3 segundos.
D-TIME : Proteção contra sobrecorrente.
Ajuste conforme o tempo de operação do motor.
LOAD : Defina a corrente do motor ou a corrente sob carga em 120% do valor nominal.
Faixa de ajuste: 105%~120% da corrente nominal.

■ Teste / 测试方法
Com o botão TEST pressionado, o LED vermelho acende e o relé de saída é acionado.
O tempo definido no ajustador de tempo começa a contar. Quando o tempo definido é atingido, o relé de controle é desenergizado.
Soltar o botão TEST faz com que o LED vermelho apague e o relé de saída retorne ao estado normal.

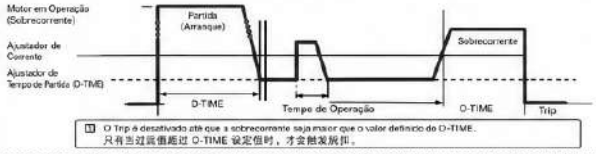

① O Trip é desativado até que a sobrecorrente seja maior que o valor definido do O-TIME.
只有当过流值超过 O-TIME 设定值时，才会触发跳闸。

☐ Instalação / 安装方法

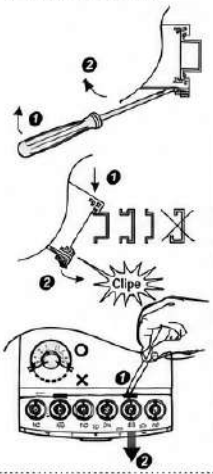

☐ Como pedir / 订购方法

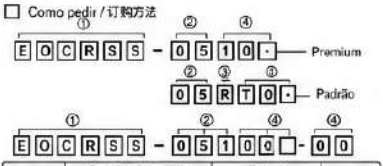

Modelo	Função de Proteção de Sobrecorrente			Faixa da Corrente	Tipo
EOCRSS	Relé de Sobrecorrente				
EOCRSSD	Relé de Sobrecorrente com Partida Direta				
SS	Proteção de Sobrecorrente com Restrição de Corrente de Partida				
SSD	Relé de Sobrecorrente com Restrição de Corrente de Partida				
Nº do Item	Modelo	Faixa de Corrente / Faixa de Ajuste			
Padrão	05	5...50A	Acima de 60A, faça pedido personalizado		
	10	30...200A	Acima de 60A, faça pedido personalizado		
Este tipo (CT Externo)	01	10...100A	105%~120% da corrente nominal		
	02	20...240A	105%~120% da corrente nominal		
	03	30...360A	105%~120% da corrente nominal		
	04	40...480A	105%~120% da corrente nominal		
Saída de Relé	N	SPST Normalmente Energizado (Energizado)			
	R	SPST Normalmente Desenergizado (Desenergizado)			
Tensão de Alimentação	A	AC/DC 24~240V	110V AC	220V AC	440V AC
SS	O	O	O	O	O
SSD	O	O	O	O	O
SSD	O	O	O	O	O

SS - Com Restrição de Corrente de Partida_GB14048.4-2010

EOCR-SS

☐ Descrição / 外观

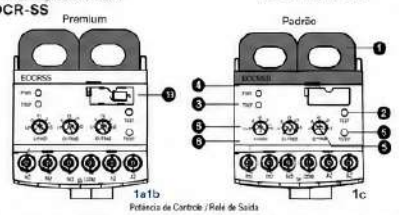

❶ LED(PWR)	❷ LED(TRIP)	❸ LOAD	❹ D-TIME	❺ O-TIME	❻ TEST	❼ RESET	❽ Mod	❾ N

Indicação dos LEDs / Funções	SS	
Energia (Verde)	Ligado	Desligado
Partida (Amarela)	Piscando	Piscando
Funcionamento Normal (Verde)	Ligado	Desligado
Sobrecorrente (Vermelho)	Ligado	Desligado
Trip (Vermelho)	Ligado	Desligado

Ⓝ N/R (Normalmente Energizado) / N: Falha Segura, R: Falha Segura
Para alterar os parâmetros, desligue a alimentação do controle e ligue novamente. O botão RESET retorna os parâmetros ao valor inicial. Pressione o botão RESET por 5 segundos para desabilitar ou habilitar a função ON/OFF da reinicialização.

☐ Fiação / 接线图

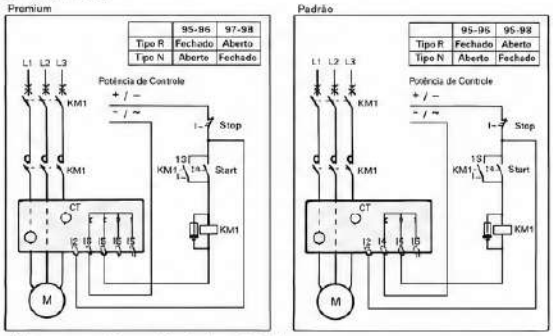

※ É altamente recomendado o uso de fonte de alimentação isolada.
强烈建议使用隔离电源。

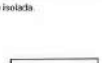

	mm² (AWG)	pol. (inch)	lb.in (N.m)
	(1.25~) 18...14	(5/16) 8	(15) 1.7

☐ Dimensões / 外形尺寸

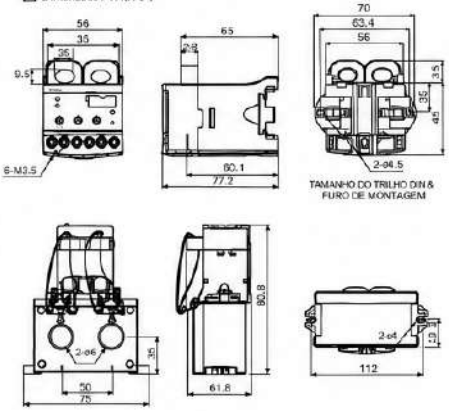

[CT Externo / Tipo CT Compatível]

Número do Documento: **EOCR-SSD(CN1-ENG)**

SSD Dispositivo de Estado Sólido_GB14048.4-2010

EOCR-SSD

☐ Descrição / Visão Geral

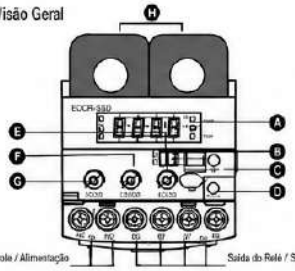

Ⓐ	Ⓑ	Ⓒ	Ⓓ	Ⓔ	Ⓕ	Ⓖ	Ⓗ
LED (PWR)	N/R (modo) (1P/3P Seleção)	LOAD (Carga)	D-TIME (Tempo D)	O-TIME (Tempo O)	TESTE	RESET (Reiniciar)	CT

❶ 1P : Carga monofásica / Carga trifásica
1P ■■ 3P 3P : Carga trifásica
N ■■ N : Com 1P, a detecção de perda de fase não está disponível
Com 1P, a configuração N não é válida

Para alterar os parâmetros, ligue a alimentação de controle e inicie novamente.
Ou pressione o botão RESET para inicializar.
Após alterar os parâmetros, pressione o botão RESET ou desligue e ligue novamente (ON/OFF) a alimentação de controle para ativar.

☐ Indicação de Disparo / Indicação no Display

oc 10.0a	Sobrecorrente (oc) 过电流	Disparado com 10A de sobrecorrente 运行中电流为10A时的过电流
PL-1c	Perda de Fase (PL) 缺相	Disparado por perda de fase na L1 L1相的缺相而显示此单词
PL-2c		Disparado por perda de fase na L2 L2相的缺相而显示此单词
PL-3c		Disparado por perda de fase na L3 L3相的缺相而显示此单词
-Lc-	Falha de partida 堵转	Disparado por falha de partida 堵塞启动时的显示屏幕显示

☐ Menu de Configuração / Funções de Configuração e Valores Padrão

MODO	Descrição	Faixa	Observação
c 300	Limite de sobrecorrente 设定过电流	05 Tipo : 0,5A ~ 6A 30 Tipo : 3A ~ 30A 60 Tipo : 10A ~ 60A	0,5 ~ 6A : 0,1A passos 3 ~ 30A : 1A passos 10 ~ 60A : 1A passos
d 10	Tempo de atraso na partida 设定启动延迟时间	1 ~ 30 seg	Passos de 1 segundo
o 10.0	Duração da sobrecorrente 设定过电流动作时间	0,5,1 ~ 10 seg	0,5 seg 1 ~ 10 seg (passos de 1 seg)
rESt	Exibição/"END" após 3 seg 经过3秒+O-Time后显示END	Exibição de teste não se aplica durante a operação + O-Time 运行中不适转换为Test模式	
End	Teste	Tempo de operação = 3 seg + O-Time	

☐ Fiação / Diagrama de Ligação

(1Ø2W)

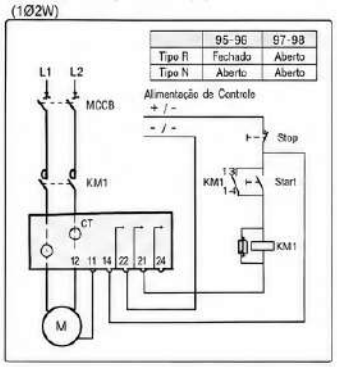

(3Ø3W)

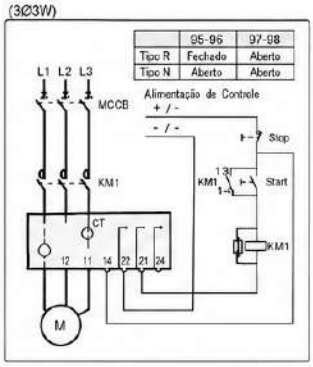

* É altamente recomendado o uso de fonte de alimentação isolada.
控制电源，请使用绝缘



mm² AWG	pol. (inch)	lb.in (N.m)
(1,25~) 18...14	(5/16) 8	(15) 1.7

☐ Dimensões / Dimensões Externas

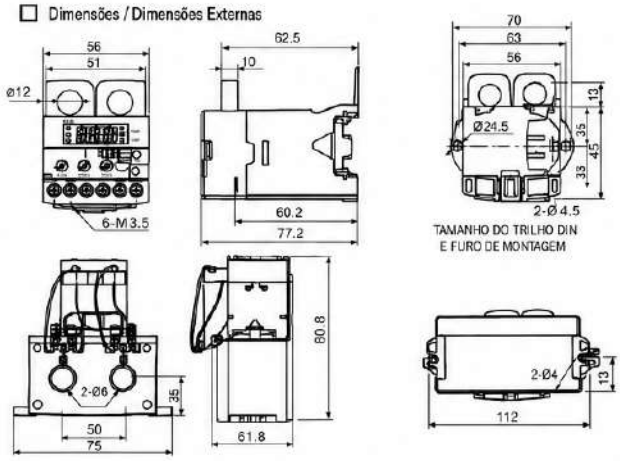

[CT Externo / Tipo CT Compatível]