RELÉ PISCANTE DUPLO AJUSTÁVEL E MULTIFUNCIONAL — ERF-09 e ERV-09 — PT

Geral

Os relés piscantes ERF-09 e ERV-09 são projetados para todos os tipos de uso (indústria, residências, plantas, etc.), que necessitam de duplo controle de temporização.

Uso do Dispositivo e Princípio de Funcionamento

Faça as conexões de acordo com o diagrama.
Máx. No. Tempo: Define o estágio "ligado" e exibe o tempo máximo "ligado".
Máx. Desl. Tempo: Define o estágio "desligado" e exibe o tempo máximo "desligado".
ion: Divide o tempo "ligado" por 10 e multiplica por o valor exibido.
ioff: Divide o tempo "desligado" por 10 e multiplica por o valor exibido.

Exemplo: Funcionamento (ligado) é 75 minutos, o tempo de (desligado) é 60 segundos.
Gire o botão do estágio para 100m e o botão ion entre 7-8. "Ligado" o tempo será ajustado para 75 minutos.
Gire o botão do estágio para 100s e o botão ioff para 8. "Desligado" o tempo será ajustado para 60 segundos.

Nota: Para ajustar valores de tempo mais sensíveis e maiores, ajuste "t" por cronômetro em estágios baixos e aumente o estágio para o tempo necessário.

Exemplo: Tempo de funcionamento (ligado) é 7,5 horas e o tempo (desligado) é 50 minutos. Gire o botão ion do estágio para 10s. e o botão "ion" entre 7-8. Alimente o dispositivo verifique por 7,5 segundos com o cronômetro. Se estiver alto ou baixo, re ajuste "ion".

Alimente o dispositivo e verifique novamente. Depois, gire o botão "ion" do estágio para 10h, neste caso "ion" será muito sensível.

Gire o botão ioff do estágio para 10s. e o botão "ioff" entre 5. Alimente o dispositivo e verifique por 5 segundos com o cronômetro. Se estiver alto ou baixo, re ajuste "ioff".

Alimente o dispositivo e verifique novamente. Depois, gire o botão ioff do estágio para 100m, neste caso "ioff" será muito sensível.

Após as definições, alimente o dispositivo, no início, o "ion" contará e o "ion" acenderá o LED e piscará. Enquanto conta, ainda em contato do relé (NO) 3 polos.

Quando a contagem terminar, o "ioff" começará a contar e o LED "ioff" piscará. Enquanto conta, o relé muda para a saída de contato (NC) 1 polo. Até que a alimentação seja desligada, o dispositivo continua os tempos "ligado" e "ligado" e "desligado" em sequência.

Diagrama de ligação do ERF-09

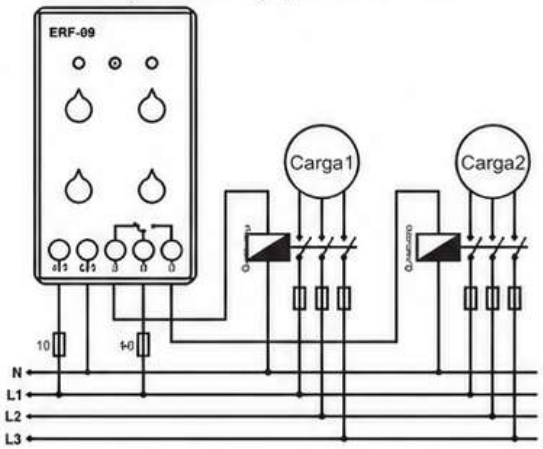

Diagrama de ligação do ERV-09

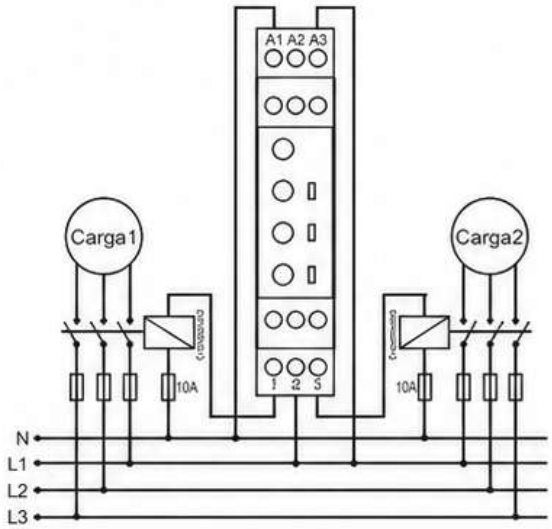

Manutenção

Desligue o dispositivo e remova das conexões. Limpe o invólucro do dispositivo com um pano. Não use qualquer condutor ou produto químico que possa danificar o dispositivo. Certifique-se de que o dispositivo funciona após a limpeza.

Advertências

Use o dispositivo de acordo com o manual.
Não use o dispositivo molhado.
Inclua um interruptor e disjuntor na montagem.
Coloque o interruptor e disjuntor próximo do dispositivo, o operador poder alcançá-lo facilmente.
Marque o interruptor e disjuntor como desconexão para o dispositivo.

Especificações Técnicas:

Tensão Operacional (Un)	160V - 260V AC (A1-A2)
Tensão Operacional (Un)	24V AC/DC (A2-A3) (para ERV-09)
Frequência Operacional	50/60 Hz.
Potência Operacional	<6VA
Temperatura Operacional	-20°C ..... +55°C
Tempo ligado (ion)	1seg. - 100 horas
Tempo desligado (ioff)	1seg. - 100 horas
Display	Ligado, Desligado e LED
Tipo de Conexão	Conexão por terminais
Peso	Máx. 110gr.
Contato	5A/250V AC (Carga Resistiva)
Montagem	Montagem vertical no painel ou montagem no trilho DIN
Altitude Operacional	<2000 metros
Diâmetro do Cabo	2,5mm², 1,5mm² (ERV-09)

ERF-09
Valores dos Estágios

A: 10seg./seg.
B: 100seg./seg.
C: 10dk./min.
D: 100dk./min.
E: 10saas/horas
F: 100saas/horas

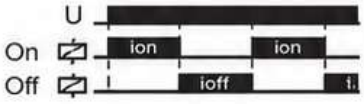

Dimensões do ERF-09

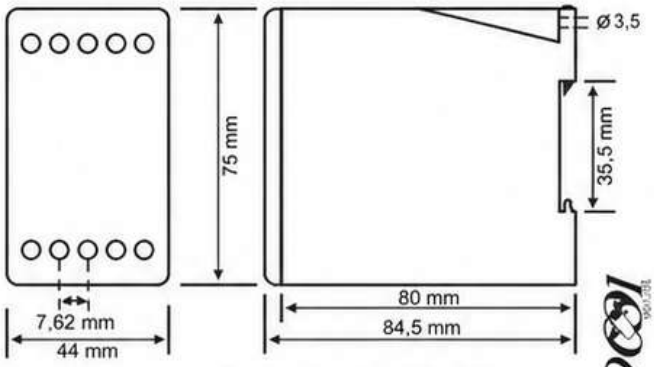

Dimensões do ERV-09

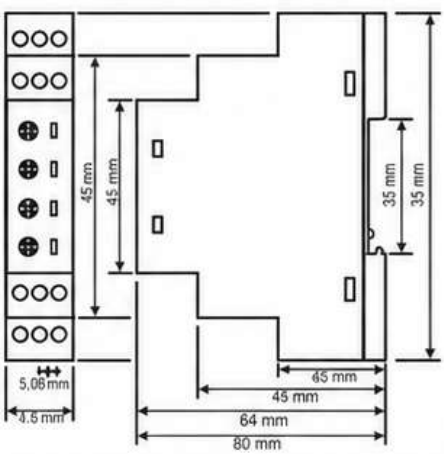

Número do Documento: ERX-10