RELÉS TEMPORIZADORES

ER-XX e ERV-XX **POR**

Geral

Os relés temporizadores ER-XX e ERV-XX são utilizados em todos os campos (indústria, casas, fábricas, etc.) que necessitam de controles relacionados ao tempo.

Princípio de Funcionamento do Dispositivo e Utilização

Por favor, faça a conexão de acordo com o diagrama. Por favor, ajuste o tempo de atraso através do botão. Energize o dispositivo. O dispositivo contará o tempo em modo espera. O LED de alimentação (Power) acende quando a contagem ocorre, o LED de relé acende e apaga. Durante esta etapa, a saída de contato é (NC1). Após o tempo, a saída (Out) acende e o contato (NC1) desativa e o contato (NO3) ativa. Até que o dispositivo desenergize, o estado permanece o mesmo.

Manutenção

Desligue o dispositivo e desconecte da alimentação. Limpe o corpo do dispositivo com um pano umedecido. Não use qualquer condutor ou agente químico que possa danificar o dispositivo. Certifique-se de que o dispositivo funcione após a limpeza.

Advertências

Por favor, use o dispositivo de acordo com o manual.
Não use o dispositivo molhado.
Inclua um interruptor e disjuntor no conjunto.
Coloque o interruptor e o disjuntor próximos do dispositivo, operador pode alcançar facilmente.
Marque o interruptor e o disjuntor como dispositivo de desconexão para o dispositivo.

ER/ERV-XX (Com atraso)

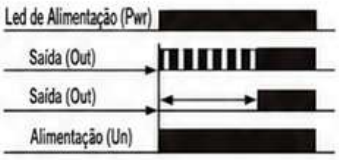

ER/ERV-XXM (Sem atraso)

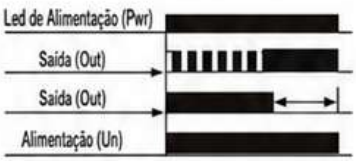

Especificações Técnicas:

Tensão de Operação (Un)	150V - 260V AC
Frequência de Operação	50/60 Hz.
Potência de Operação	<4VA
Temperatura de Operação	-20°C.....+55°C
Tempo (t)	0,1seg. - 60min.
Display	LED de Alimentação (Power) e de Saída (Out)
Tipo de Conexão	Conexão por terminais
Peso	Máx. 90gr.
Contato	5A/250V AC (Carga Resistiva)
Montagem	Vertical montado no painel ou instalado no trilho DIN
Altitude de Operação	<2000 metros
Diâmetro do Cabo	2,5mm²

Diagrama de conexão para ERV-XX

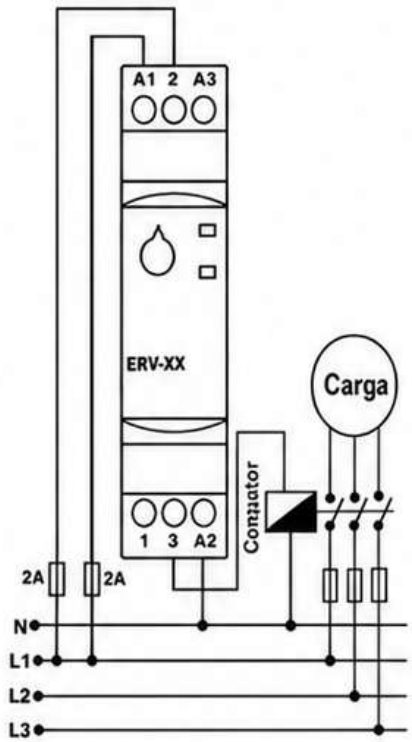

Diagrama de conexão para ER-XX

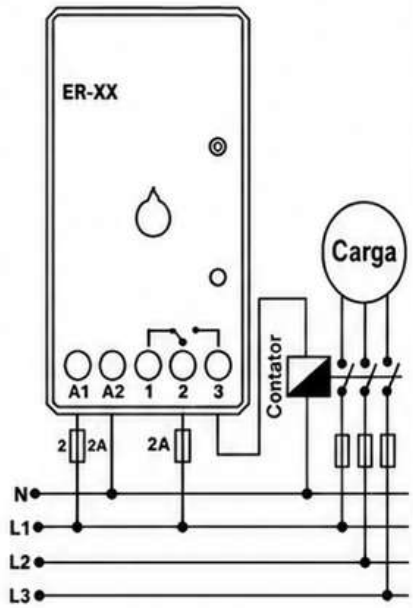

Dimensões para ER-XX

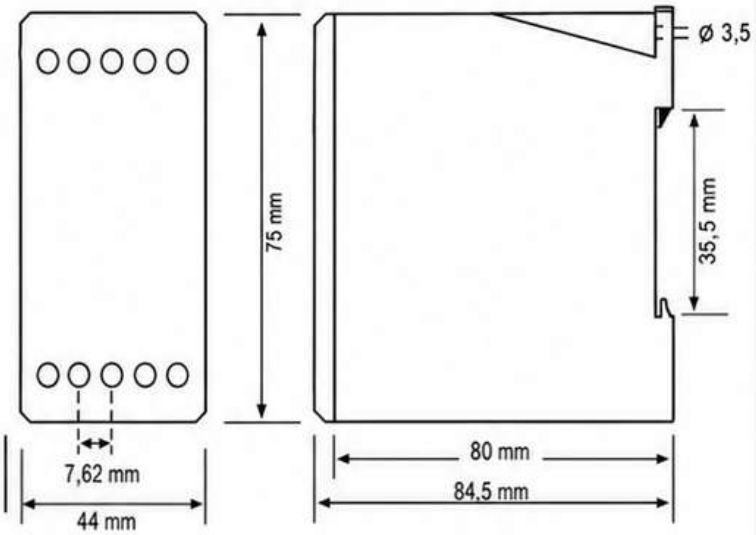

Dimensões para ERV-XX

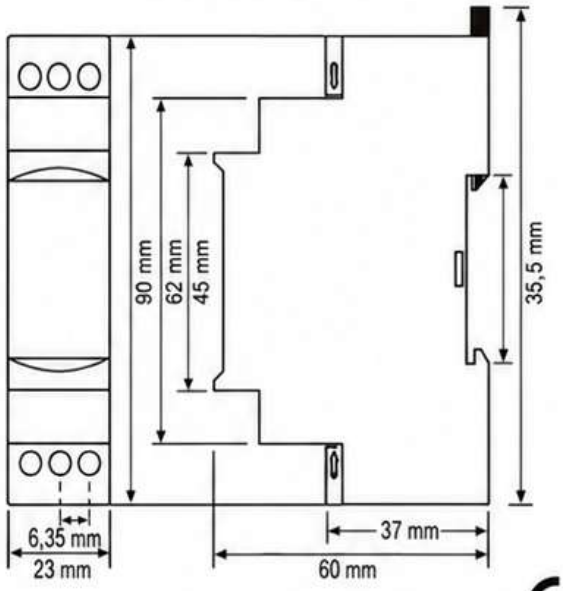

Número do Documento: **ERV-XX (ENG-VN)**

FABRICADO NA CHINA

CE