# RELÉ ELETRÔNICO DE SOBRECARGA, PERDA DE FASE E INVERSÃO DE FASE EOCR-D53 POR

## Geral

A sérié EOCR-D53 de relés de sobrecarga e perda de fase, inversão de fase são projetados para prevenir as falhas originadas do superaquecimento do motor.

| L1 | L2 L3 | LED OUT |
|---|---|---|
| Normal | Fase | Com. |
| Fase | Normal | Com. |
| Com. | Com. | Normal |

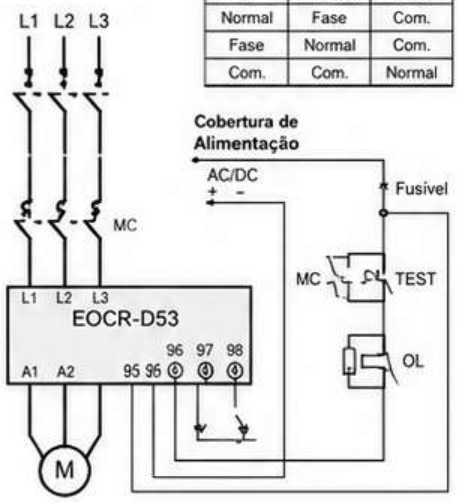


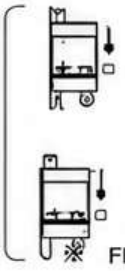

**NVR (Não Volt Release) / NF (Não Falha), R (Não Falha segura)**
Para alterar os parâmetros, desligue a alimentação de controle e ligue novamente ou remova o fusível antes da indicação.

**RP: / Detecção de inversão de fase**
A detecção de inversão de fase será ativada ou desativada assim que o interruptor mudar.

FL : A função de perda de fase pode ser ativada/desativada por uma sequência com os botões de pressão superior.
Com o botão RESET pressionado por pelo menos 5 segundos, ambos os LEDs superiores começam a piscar ou ficam acesos.

| | PWR (Verde) | TRIP (Vermelho) |
|---|---|---|
| PL ON | Aceso ■■■■ | Piscando □□□□ |
| FL ON | Piscando □□□□ | Piscando □□□□ |

**Diagrama de conexão para EOCR-D53**

## Utilização do Relé e princípio de funcionamento

1) Ao comissionar, ajuste o tempo de partida (botão O-Time) para conhecer o tempo de partida do motor ou para o máximo, se desconhecido.
2) Ajuste o tempo de retardo de disparo (botão D-Time) para o tempo de disparo desejado.
3) Ajuste a corrente de carga (botão LOAD) para a corrente de carga total em regime ou para a corrente desejada.
4) Com as conexões feitas e a alimentação de controle ligada, pressione o botão TEST e mantenha pressionado. Verifique se o LED de relé de disparo acende e se os contatos do relé de disparo operam. Em seguida, pressione o botão RESET.
5) Ligue o motor e observe o tempo de partida. Em seguida, gire lentamente o botão LOAD no sentido horário, até que o LED pisque, quando 100% da corrente real de carga estiver indicada. Defina o botão LOAD para a corrente de disparo desejada. Configuração de operação em 110% a 125% da corrente nominal do motor, recomenda-se.
6) Ajuste o botão D-Time para o tempo de partida normal do motor.

## Manutenção

Testes periódicos do botão TEST são recomendados para garantir a proteção total e realizar manutenção preventiva regularmente.

## Advertências

Somente engenheiros técnicos autorizados devem realizar a instalação, manutenção ou reparo. Ajuste as configurações de acordo com as características elétricas do motor; configurações inadequadas podem causar danos permanentes ao motor. Filtros externos devem ser instalados para reduzir harmônicos em ambientes onde a fonte de alimentação CA contenha harmônicos em excesso em comparação com a norma IEC. A instalação no local pode resultar em problemas de precisão, operação anormal e mau funcionamento.

| Indicação LED | | EOCR-D53 | |
|---|---|---|---|
| | | PWR (Verde) | TRIP (Vermelho) |
| Partida | | Piscando ■■■■ | Piscando □□□□ |
| Operação normal | | Aceso ■■■■ | Apagado —— |
| Sobrecorrente | | Aceso ■■■■ | Piscando □□□□ |
| Disparo | | Apagado —— | Aceso ■■■■ |
| Perda de fase (FL) | L1 | Apagado —— | Piscando □□□□ |
| | L2 | Apagado —— | Piscando □□□□ |
| | L3 | Apagado —— | Piscando □□□□ |
| Inversão de fase (RP) | | Piscando ■■■■ | Piscando □□□□ |

**Dimensões para EOCR-D53**

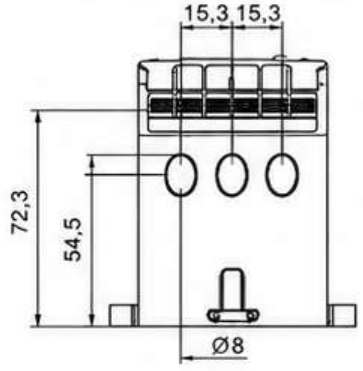


### Especificações Técnicas:

Faixa de Corrente ..... TIPO EOCR: 0,5-6A, TIPO EOCR3: 30A, TIPO EOCR5: 60A
Tensão de Operação (Un) ..... 24-240VAC/DC
Frequência de Operação ..... 50/60Hz
Potência de Operação ..... <2W
Temperatura de Operação ..... -20°C ..... +55°C
Tempo (t) ..... D-Time 0,2 - 30s, O-Time 0,2 - 10s
Ajuste de Assimetria ..... %±10
Contato ..... 5A/250V AC Carga Resistiva
Diagramas de Conexão ..... 35mm Trilho DIN (D) ou Painel (P)

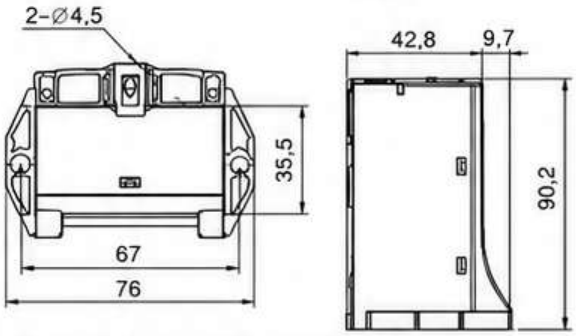


TAMANHO DO TRILHO DIN E FUROS DE MONTAGEM

Número do Documento: EOCR-D33 (POR)

**Contato:** www.samwha-dsp.com info@samwha-dsp.com FABRICADO NA CHINA

ISO 9001 CE