Relé Automático de Troca de Fase

ATR-XX

Geral

O relé automático de troca de fase ATR foi projetado para comutar a fase com defeito para a fase normal a partir de erros que possam surgir de alta e baixa tensão da rede elétrica.

Uso do Dispositivo e Princípio de Operação

Faça as conexões do dispositivo de acordo com o tipo de conexão. Caso contrário, o dispositivo poderá ser danificado. Ajuste as configurações de alta e baixa tensão de acordo com os valores de tensão da carga que você utilizará.

Estado de erro de alta tensão: Se o valor da fase usada estiver acima dos valores de alta tensão definidos e o dispositivo aguardar por 3 seg. (fixo), então o dispositivo energiza o relé, o LED V> acende, e o valor de alta tensão exibido na tela pisca durante todo o período de erro.
O dispositivo aguarda pelo tempo definido de D-T para comutar para outra fase normal e energizar o relé.

Estado de erro de baixa tensão: Se o valor da fase usada estiver abaixo dos valores de baixa tensão definidos e o dispositivo aguardar por 3 seg. (fixo), então o dispositivo energiza o relé, o LED V< acende, e o valor de baixa tensão exibido na tela pisca durante todo o período de erro.
O dispositivo aguarda pelo tempo definido de D-T para comutar para outra fase normal e energizar o relé.

Configurações de fase comum: Quando o dispositivo é configurado para ciclar a fase da corrente, a fase da corrente é mantida quando a fase da corrente não está com defeito.
Quando a fase da corrente falha, o dispositivo comuta para a próxima fase sem defeito e mantém.

Tela e Botões

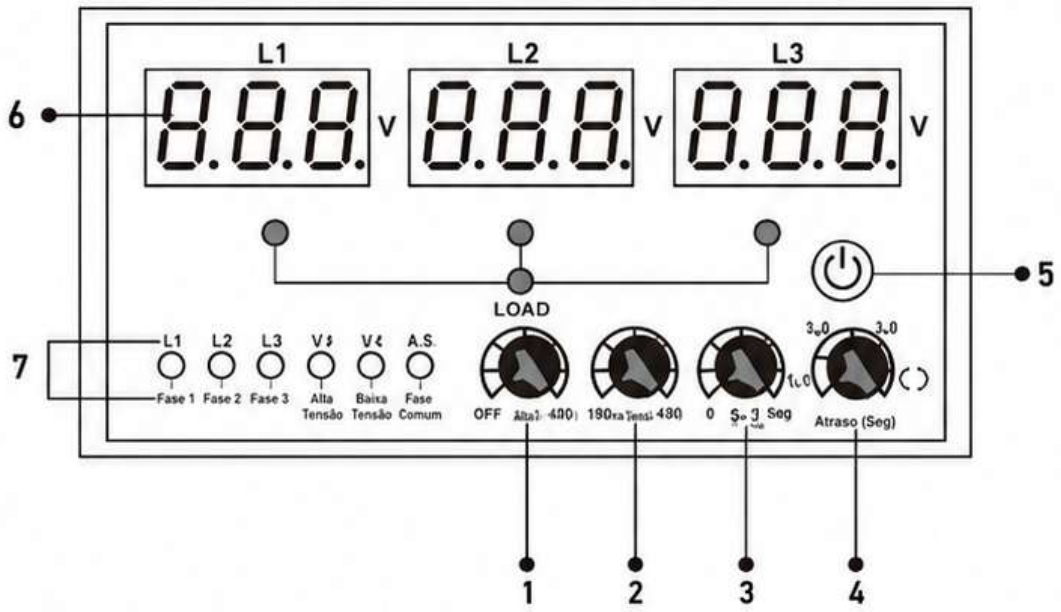

1- Botão de ajuste de baixa tensão
2- Botão de ajuste de alta tensão
3- Botão de ajuste da tempo de troca
4- Botão de ajuste da fase comum

5- Botão Liga/Desliga Manual

Para fechar a saída do dispositivo. Neste estado, a tela exibirá " - - - - - " e o dispositivo não poderá ser comutado automaticamente. Pressione este botão novamente para comutar a entrada do dispositivo novamente.

6- Display de Tensão

Grupo de Display: Durante a operação normal, o valor da tensão de entrada é exibido aqui; a tela acende estável quando não há estado de erro; e a tela pisca em caso de erro (alta ou baixa tensão).

7- LEDs:

L1 (Fase 1): Acende quando a fase 1 possui falha de alta tensão ou baixa tensão.
L2 (Fase 2): Acende quando a fase 2 possui falha de alta tensão ou baixa tensão.
L3 (Fase 3): Acende quando a fase 3 possui falha de alta tensão ou baixa tensão.

V> (Alta Tensão): Acende quando ocorre falha de alta tensão.
V< (Baixa Tensão): Acende quando ocorre falha de baixa tensão.
A.S. (Fase Comum): Acende quando o dispositivo está na fase comum (ciclagem).

Funcionamento

Exemplo: Defina o valor de baixa tensão (U<) para 160V, o valor de alta tensão (U>) para 260V e o tempo de atraso para troca de 15 s. Defina o relé para fase comum cíclica (ciclagem).

Faça as conexões do dispositivo de acordo com o tipo de conexão. L1 não apresenta falhas e energiza o relé, <L1> acende; a saída <LOAD> é ativada.

Quando a tensão L1 estiver abaixo de 160V, o atraso será de 3 segundos (fixo), corte a fase L1, acenda o LED L1 e o erro de saída, em seguida, ative a fase livre L2 para o atraso de 15 segundos de D-T fixo, <L2> acende e, em seguida, a saída <LOAD> é ativada.

Quando a tensão L2 estiver acima de 240 V, o atraso será de 3 segundos (fixo), corte a fase L2 e o erro do LED L2 acenderá, em seguida, ative a fase livre L3 para o atraso de 15 segundos de D-T fixo, <L3> acende e, em seguida, a saída <LOAD> é ativada.

Quando a tensão L3 estiver acima de 360 V, o atraso será de 3 segundos (fixo), corte a fase L3 e o erro do LED L3 acenderá, em seguida. Neste estado, L1, L2 e L3 são todas com falha, desative a saída, aguarde qualquer uma das fases voltar ao normal e então energize a carga novamente.

Dimensões

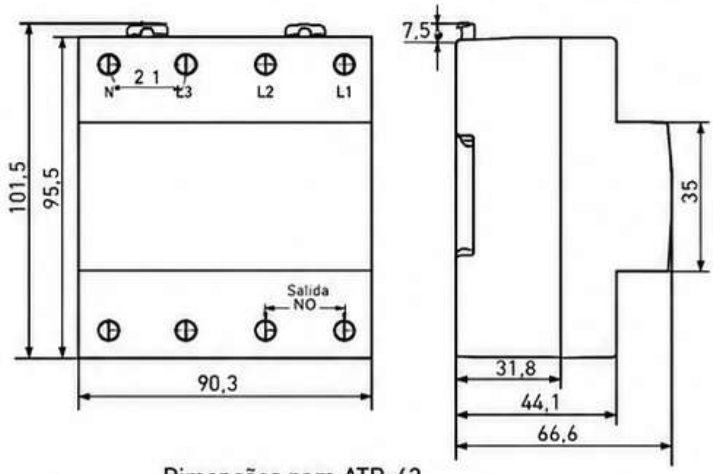

Dimensões para ATR-63

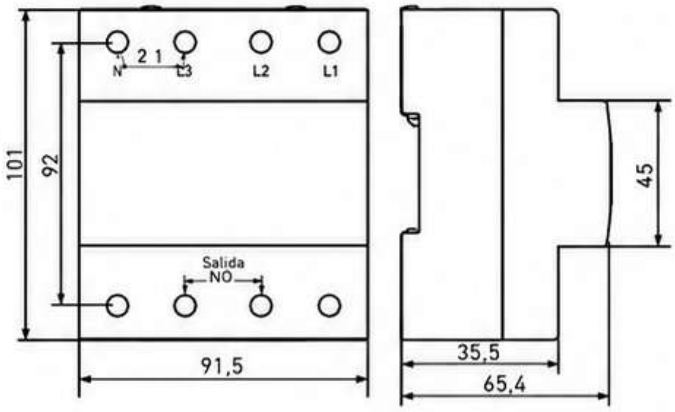

Dimensões para ATR-63/100

Advertências

Use o dispositivo de acordo com o manual.
Não use o dispositivo de outra forma.
Inclui um disjuntor e disjuntor de circuito na montagem.
Coloque o disjuntor e o disjuntor de circuito próximo ao dispositivo, e o operador pode alcançá-los facilmente.
Marque o disjuntor e o disjuntor de circuito como conexão de liberação para o dispositivo.

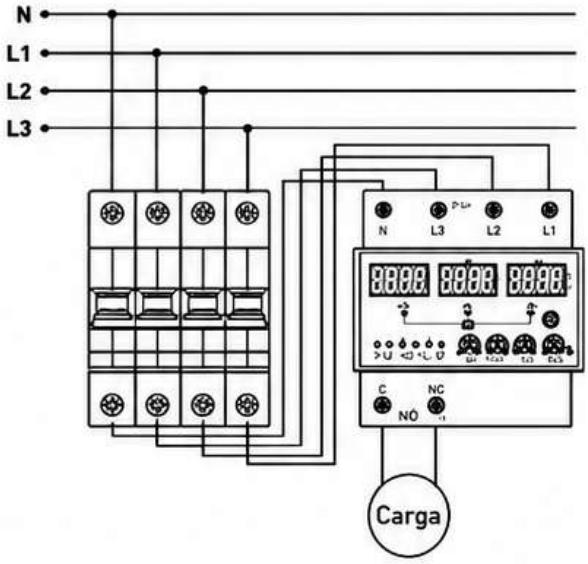

※ Botão manual: só pode ser operado quando não houver falha!

Especificações técnicas:

Tensão nominal de operação	3×380V AC + Neutro
Frequência de operação	50/60Hz
Potência de operação	<6VA
Temperatura de operação	-20°C ~ +55°C
Faixa de alta tensão (U>)	230-360V+OFF
Faixa de baixa tensão (U<)	110-210V+OFF
Tempo de espera para erro	3 seg. (fixo)
Atraso para troca	15-999 seg.
Modo comum	L1, L2, L3 e óptico
Display	Display LED de 3 dígitos e LEDs
Precisão de medição	±1%
Tipo de conexão	Conexão por terminal
Peso	Máx. 516 g
Montagem	Vertical: montado no painel ou em trilho DIN
Altitude de operação	<2000 metros

CE