RELÉ DE PROTEÇÃO DE CORRENTE E TENSÃO TRIFÁSICO AVR-XXT/AVR-XXTF

Geral

O relé de proteção de corrente e tensão AVR foi projetado para proteger dispositivos com valores sensíveis de tensão de operação e corrente contra erros que possam surgir da rede elétrica e sobrecarga.

Uso do Dispositivo e Princípio de Operação

Realize as conexões do dispositivo de acordo com o tipo de contator. Caso contrário, o dispositivo pode ser danificado. Ajuste os valores de sobrecorrente e subtensão de acordo com os valores de corrente e tensão na carga.

Erro de Sobrecorrente: se o valor de corrente definido no conjunto estiver abaixo dos valores reais na carga, o relé entrará em erro. Se o valor de corrente definido for acima do valor de corrente real, o dispositivo aguardará o tempo de atraso definido; em seguida, desenergizará o relé, a luz de erro acenderá e a tensão de saída na carga será desligada.

Erro de Tensão: se o valor de tensão de entrada da rede estiver entre os valores alto e baixo definidos quando o dispositivo não estiver em erro, os valores de tensão de entrada da rede devem estar acima do valor de alta tensão e abaixo do valor de baixa tensão definidos. Depois disso, o dispositivo energizará o relé, a luz de erro apagará, e os valores de tensão de saída de entrada da rede serão exibidos na tela.

Edição do Erro de Sobrecorrente: após corrigir a sobrecorrente na carga, pressione a tecla reset (5) ou desligue a alimentação e ligue novamente. Se o reset manual for feito para evitar danos secundários ao sistema, o sistema continuará funcionando automaticamente reiniciando o sistema, incluindo o erro de sobrecorrente.

Edição do erro de tensão: quando os valores de alta tensão e baixa tensão forem retornados ao normal, o relé será energizado automaticamente. Quando os valores de alta tensão e baixa tensão estiverem entre os valores alto e baixo definidos na carga, o relé será energizado, a luz de erro apagará e o relé da carga será ligado.

Fonte de alimentação do dispositivo: AVR-XXT
Quando a sequência de fases está invertida, o relé de saída e o indicador de mudança de fase (⏚) acendem.

Display e Botões

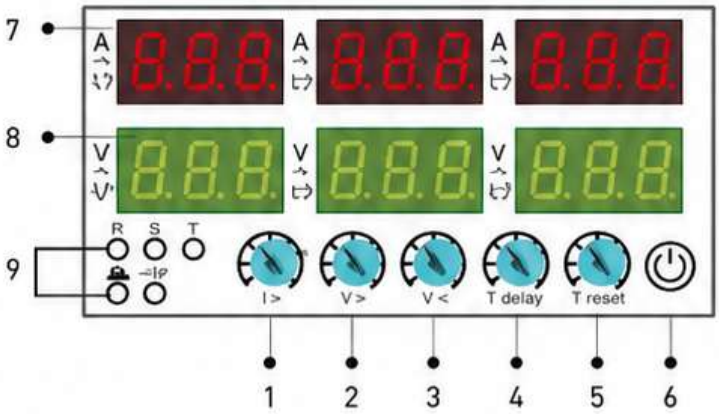

1- Botão de ajuste de corrente (I>)
2- Botão de ajuste de alta tensão (V>)
3- Botão de ajuste de baixa tensão (V<)
4- Botão de ajuste do tempo de atraso
5- Botão de ajuste do tempo de reset

6- Botão Liga/Desliga Manual:
Para desligar a saída do dispositivo. Neste estado, a tela exibirá "off" e o dispositivo não se conectará automaticamente ao reset. Pressione este botão novamente para ativar a saída e o funcionamento normal será retomado.

7- Display de Corrente:
1 Exibe os valores de corrente durante a operação normal; os valores de corrente exibidos aqui também acenderão quando não estiver no estado de erro.
No caso de falha de display (erro sobrecorrente), o valor do programa relevante é exibido na tela (corrente sobrecorrente e alta/flutuante), o tempo de atraso é exibido.

8- Display de Tensão:
2 Exibe os valores de tensão durante a operação normal; os valores de tensão exibidos aqui também acenderão quando não estiver no estado de erro.
No caso de falha de display (erro de alta tensão ou de baixa tensão), o valor de baixa tensão é exibido.

9- LEDs:

A> Acende quando ocorre erro de sobrecorrente.
V> Acende quando ocorre erro de alta tensão.
V< Acende quando ocorre erro de baixa tensão.
⏚ : Acende quando ocorre sequência de fases invertida.
R. Acende somente nos modelos AVR-XXTF.
Out. Acende quando a saída do dispositivo é energizada.

Funcionamento

Exemplo: Defina o valor de baixa tensão (U<) como 168 V, o valor de alta tensão (U>) como 240 V, o tempo de atraso de (Dt-T1) é 10 s e o tempo de reinicialização de (Dt-T1) é 10 s.

Faça as conexões do dispositivo de acordo com o tipo de conexão.
Quando qualquer tensão de L1, L2, L3 for inferior a 168 V por 5 segundos de Dt Tempo, L1, L2, L3 desliga a saída. Quando as tensões de L1, L2, L3 estiverem acima do valor configurado por 10 segundos de Dt Tempo, L1, L2, L3 liga a saída.
Quando qualquer tensão de L1, L2, L3 for superior a 240 V por 5 segundos de Dt Tempo, L1, L2, L3 desliga a saída. Quando as tensões de L1, L2, L3 voltarem para a faixa normal, L1, L2, e L3 ligam a saída após 10 segundos de Dt Tempo.

※ O tipo ANR-XJTF não funciona se a sequência de fases estiver incorreta.

Dimensões

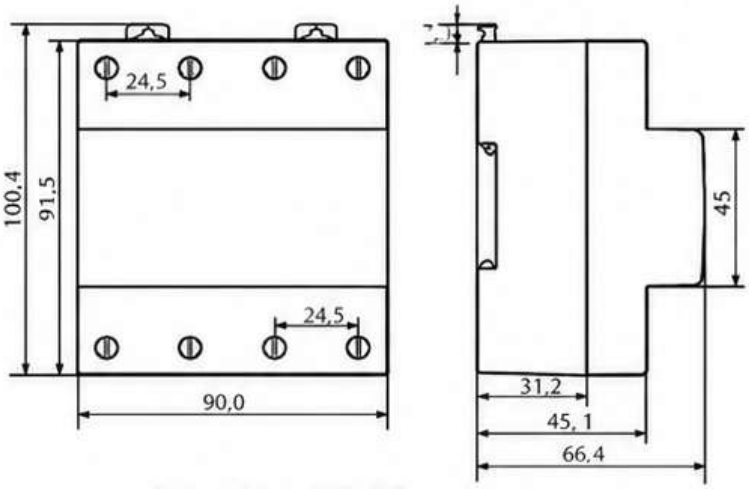

Dimensão do AVR-63T

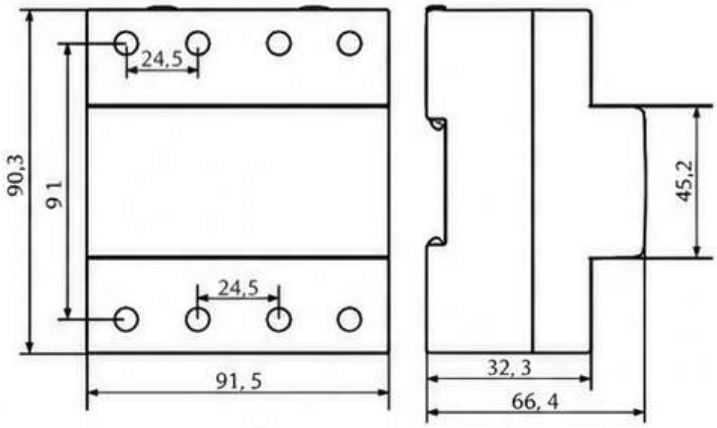

Dimensão do AVR-80/100T

Advertências

Por favor, utilize o dispositivo de acordo com o manual.
Não utilize o dispositivo em água.
Inclua um disjuntor no circuito de montagem.
Coloque o disjuntor e o circuito perto do dispositivo, para que o operador possa alcançá-los facilmente.
Marque o disjuntor e o circuito como um dispositivo de desconexão.

Especificações técnicas:

Tensão operacional (Un)	3x380V-Neutro
Frequência operacional	50/60Hz
Potência operacional	<3VA
Temperatura operacional	-20°C ~ +55°C
Corrente excessiva (As)	1x63A(63), 1x80A(80AL), 1x100A(100A)
Tensão alta (U>)	232~300V-OFF
Tensão baixa (U<)	110~210V-OFF
Fusível de baixa tensão	11E(VF)nominal
Tempo de atraso	0,1~20s
Tempo de reinicialização	3,1~300s cc.
Display	2x display LED de 3 dígitos5 LEDs (ver ANR-63/ANR-XJTF)
Precisão da medição	±1%
Tipo de conexão	Conexão por terminal
Peso	Máx. 420gr
Montagem	Montagem vertical no painel ou montagem em trilho DIN.
Altitude operacional	< 2000 metros

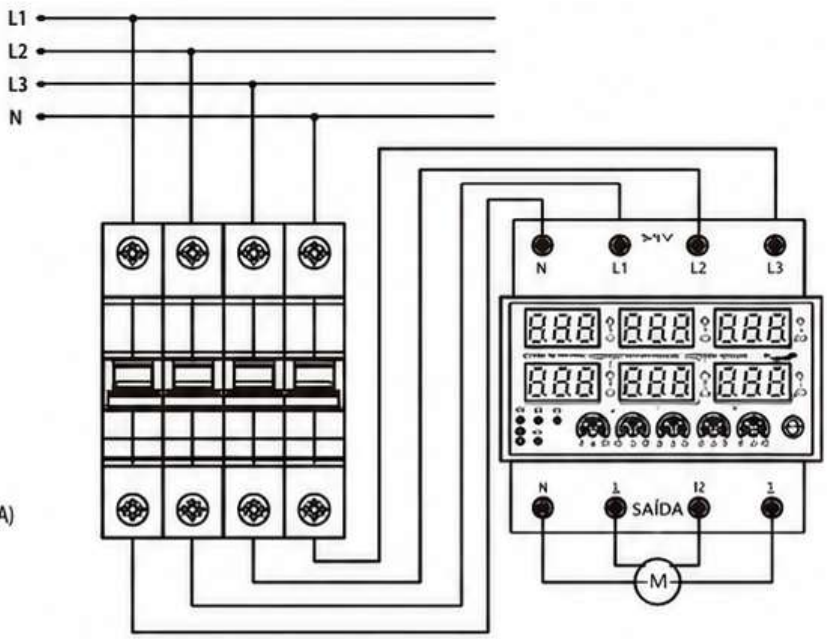

※Manual: A saída só pode ser operada quando o relé estiver ligado.

CE