Configuração do Dispositivo

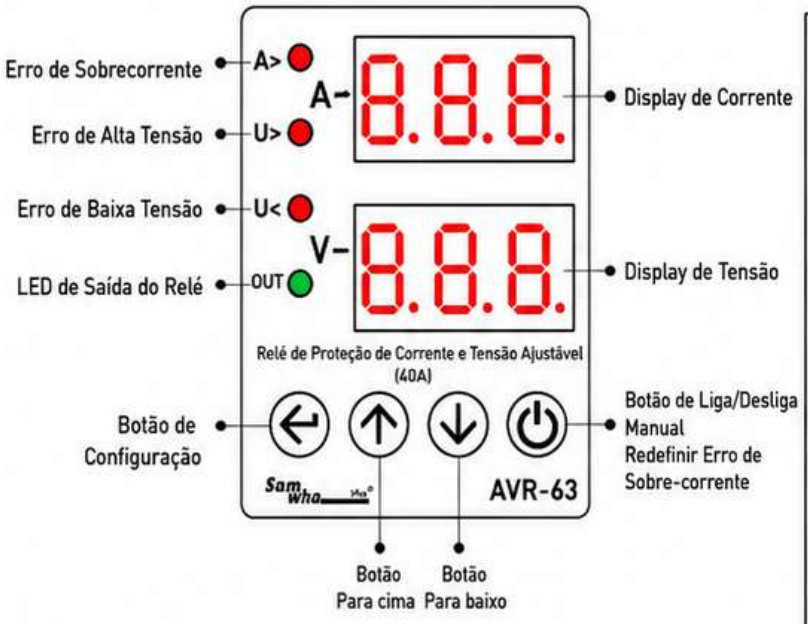

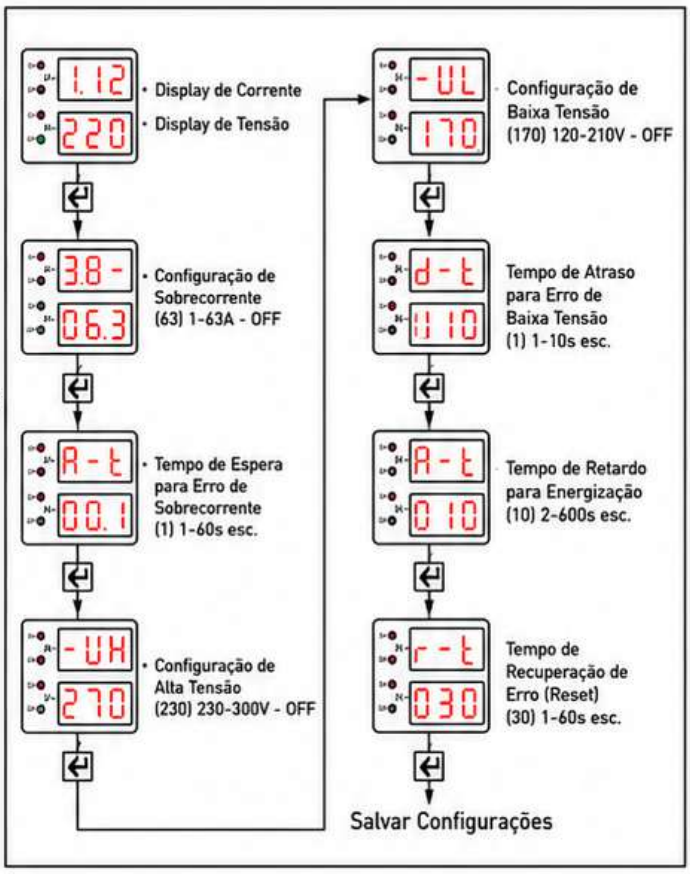

Dimensões

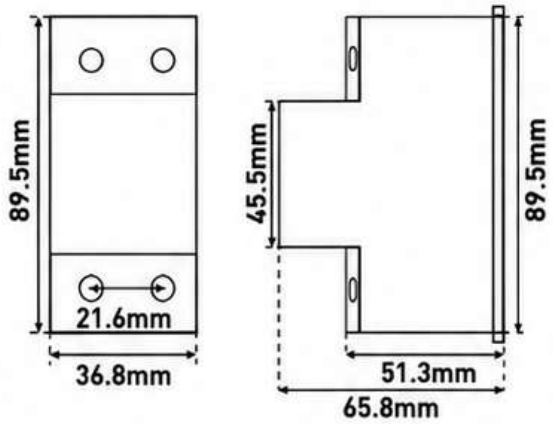

Diagrama de Conexão

A conexão da fase neutra da rede elétrica deve ser feita ligando o terminal "N" e o terminal "L" na parte de entrada (IN) do dispositivo. A fase neutra e a fase conectam os equipamentos que devem ser protegidos, e a energia elétrica sob a voltagem será obtida dos terminais "N" e "L" na parte de saída (OUT) do dispositivo.

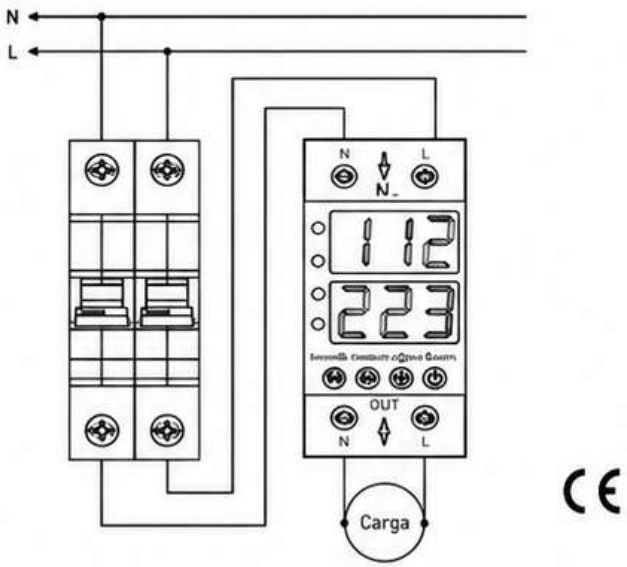

※Botão Manual: Só pode ser operado quando não houver falha.

Informações Técnicas

Especificações Técnicas	Corrente Nominal	**40A ou 63A**
	Tensão Nominal	**220V AC**
	Frequência	50Hz - 60Hz
	Faixa de Proteção	0V - 450V AC
	Temp. de Operação	-20°C ~ +55°C
	Potência de Operação	<4VA
	Altitude de Operação	<2000m
	Display	**Display LED de 2 Dígitos 4 LEDs**
	Peso	**63A | <170gr.**
Faixas de Configuração	Sobrecorrente	**(31 - 63A) | (401 - 40A)**
	Alta Tensão	**230 - 300V - OFF**
	Baixa Tensão	**120 - 210V - OFF**
	Fusível de Baixa Tensão	**115V (Fixo)**
	Tempo de Sobrecorrente	**2 - 600s esc.**
	Tempo de Alta Tensão	**0,1s esc. (Fixo)**
	Tempo de Baixa Tensão	**0 - 10s esc.**
	Tempo de Retardo para Energização	**2 - 600s esc.**
	Tempo de Reset	**1 - 60s esc.**

RELÉ DE PROTEÇÃO DE CORRENTE E TENSÃO AVR-63/AVR-40

Geral

O relé de proteção de corrente e tensão AVR foi projetado para proteger dispositivos com tensões de operação sensíveis e valores de corrente contra erros que possam surgir da tensão da rede elétrica e sobrecarga.

Uso do Dispositivo e Princípio de Operação

Faça as conexões do dispositivo de acordo com o tipo de conexão. Caso contrário, o dispositivo poderá ser danificado. Ajuste os valores de sobrecarga, alto e baixo e as configurações do dispositivo de acordo com os valores de corrente e tensão da carga que você utilizará.

Estado de erro de sobrecarga: Se o valor da corrente estiver abaixo do valor definido de corrente, mas o valor da corrente não estiver correto, significa que o dispositivo não está correto. Durante esse período, o dispositivo aguarda o tempo definido para erro de sobrecarga para ser reiniciado, o valor exibido na tela de corrente pisca durante todo o período de erro.

Estado de erro de tensão: Se o valor da tensão de entrada estiver entre os valores de baixa e alta tensão definidos, mas não estiver correto, o valor da tensão de entrada da rede aumenta acima do valor de alta tensão definido ou cai abaixo do valor de baixa tensão; o dispositivo aguarda o tempo definido para o erro de tensão para ser reiniciado, o valor exibido na tela de tensão de entrada pisca durante todo o período de erro.

Sair do estado de falta de carga: Após eliminar a falta de carga, pressione as teclas para cima e para baixo ao mesmo tempo para reiniciar manualmente.

Sair do estado de erro de tensão: Quando o valor da tensão de entrada da rede não estiver entre os valores de alta e baixa tensão definidos e o dispositivo retornar ao estado normal, quando a tensão estiver entre os valores de alta e baixa tensão definidos, o dispositivo aguarda o tempo de reinicialização definido, então o dispositivo energiza o relé, o estado de erro se desliga e o valor atual da tensão de entrada da rede é exibido na tela.

Tela e Botões

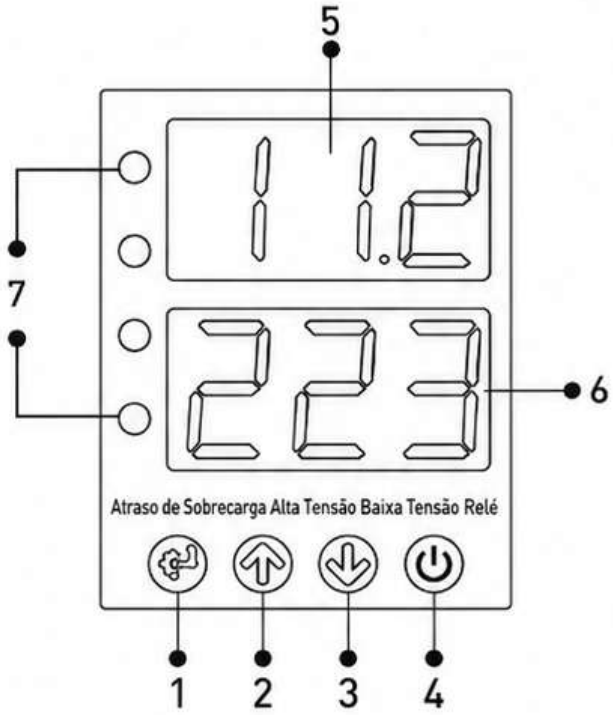

1- Botão SET: Este botão é usado para salvar após definir os valores de sobrecarga e alto/baixo tensão e o tempo de espera de erro.

2- Botão UP (Para cima): Aumenta o valor desejado.
O valor definido é salvo pressionando este botão.

3- Botão DOWN (Para baixo): Diminui o valor desejado.
O valor definido é salvo pressionando este botão.

4- Botão de Fechamento Manual: Força o fechamento da saída do dispositivo. Neste estado, a tela e o relé não podem ser reiniciados automaticamente. Pressione este botão novamente para mudar de volta para o estado de espera na tela.
Nota: Quando o dispositivo é desligado devido a uma falha de sobrecarga, é possível reiniciá-lo pressionando as teclas UP (para cima) e DOWN (para baixo) ao mesmo tempo ou desligando da energia.

5- Display de Corrente: Display de 2 dígitos. Durante a operação normal, a tensão de entrada (da rede) é exibida aqui. A tela acende quando há erro de sobrecarga, o valor do erro da corrente é exibido na tela. Durante o processo de programação, o valor do código de programa é exibido na tela. Os ajustes dos valores de sobrecarga e alto/baixo tensão, o tempo de espera de erro e o trabalho de reinicialização são mostrados aqui.

6- Display de Tensão
Grupo de Display 1°: Durante a operação normal, o valor da corrente é exibido aqui; a tela acende estável quando não há estado de erro, pisca em caso de erro (sobrecarga). Durante o processo de programação, o código do programa relevante é exibido aqui.

7- LEDs:
A> Acende quando ocorre falha de sobrecarga.
Y> Acende quando ocorre falha de alta tensão.
V> Acende quando ocorre falha de baixa tensão.
Out> Acende quando o dispositivo começa a saída (energiza o relé).