RELÉ ELETRÔNICO DE SOBRECARGA

EOCR-DS3 (Série E) PT-BR

Geral

Relés de sobrecarga da série EOCR-DS3 são projetados para evitar falhas originadas por superaquecimento do motor.

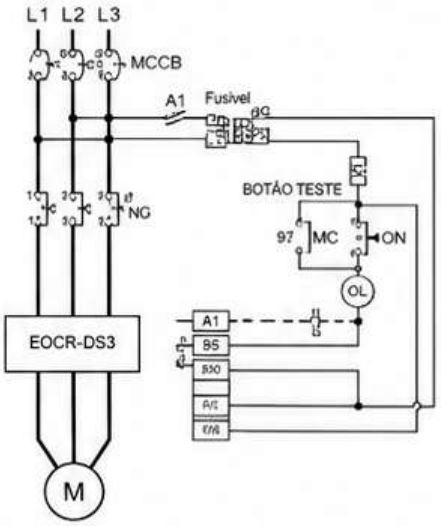

Diagrama de conexão para EOCR-DS3 (tipo E1)

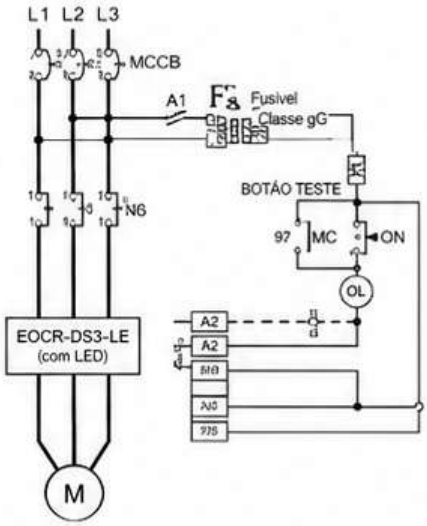

Diagrama de conexão para EOCR-DS3-LE (tipo E)

Indicação de LED

Operação Normal	Ligado	Desligado
Pré-alarme	Ligado	Piscando
Desarme (Trip)	Desligado	Ligado

Advertências

- Utilize o dispositivo de acordo com o manual.
- Não use o dispositivo molhado.
- Inclua um interruptor e disjuntor no conjunto.
- Coloque o interruptor e o disjuntor próximos ao dispositivo, o operador pode alcançá-los facilmente.
- Marque o interruptor e o disjuntor como dispositivo de desconexão para o equipamento.

Manutenção

Recomenda-se pressionar o botão TESTE periodicamente para garantir a proteção completa e regularmente como manutenção preventiva.

Uso do Relé e princípio de funcionamento

1) Após a energização, ajuste o tempo de partida (D-Time knob) para conhecer o tempo de partida do motor ou para o máximo. E não esqueça.
2) Ajuste o botão de corrente (LOAD knob) para a corrente de carga desejada do motor.
3) Com as conexões feitas e o circuito de controle energizado, pressione o botão TESTE e segure. Verifique se o LED (indicação) acende e as informações no display mostram o tempo D-Time. Solte o botão TESTE.
4) Inicie o motor e reduza o tempo de partida. Em seguida, gire o botão LOAD lentamente no sentido anti-horário, até que o LED pisque, onde 100% da corrente nominal do motor é recomendada. Ajuste o botão LOAD para a corrente de disparo desejada. Definição de corrente de disparo: 110%~125% da corrente nominal em regime.
5) Redefina o botão D-Time para o tempo de partida normal.

①	②	③	④	⑤
EOCR-DS3	- E -	05	- N	220

①	Modelo	-	
②	Contato	E	Contato 1c (pode ser omitido)
		S	Contato 1a1b
③	Corrente	05	0,5 ~ 6,5A
		30	3 ~ 35A
		60	5 ~ 70A
		120	10 ~ 120A
④	Condição	N	Normal Energizado
		R	Normal Desenergizado
⑤	Tensão de Controle	24	AC/DC 24V
		110	AC110V, 50/60Hz
		220	AC90~260V, 50/60Hz
		440	AC180~460V, 50/60Hz

Especificações Técnicas:

Faixa de Corrente	(05)0,5~6,5A, (30)3~35A, (60)5~70A, (120)10~120A
Tensão de Operação (Un)	24VAC/DC, 110VAC, 90~260VAC, 180~460VAC
Frequência de Operação	50/60Hz
Potência de Operação	<2VA
Temperatura de Operação	-20°C~.....+55°C
Tempo de Partida (D-Time)	D-Time 0,2~30s, O-Time 0,2~10s
Ajuste de Assimetria	%±10
Contato	5A 250V AC Carga Resistiva
Diagrama de Conexão	35mm Trilho DIN (D) ou (P)

Dimensões para EOCR-DS3

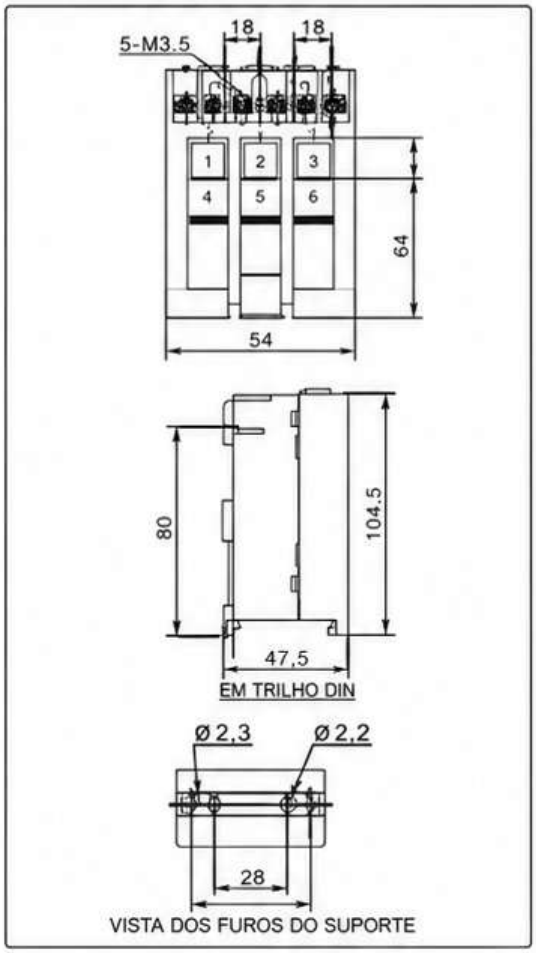

Documento Número: EOCR-03-PB03

Contato: www.samwha-dsp.com info@samwha-dsp.com FABRICADO NA CHINA

ISO 9001 CE