# RELÉ CONTROLADOR DE TENSÃO GK-01N/02N/03N/04N/04FN PT-BR

## Geral

Os Relés Controladores de Tensão são projetados para evitar as falhas da tensão da rede para os dispositivos que possuem tensão de operação sensível.

## Uso Manual e Princípio de Funcionamento

Faça as conexões de acordo com o diagrama. Ajuste o dispositivo de acordo com a carga elétrica necessária. Quando a alimentação estiver ligada e a tensão estiver normal, o indicador de saída do relé acende e o contato de saída do relé (NO) 3 fecha. Quando a tensão falhar, após o tempo de retardo definido, o indicador de saída do relé apaga e o contato de saída do relé (NC) 1 fecha. Quando a sequência de fases estiver incorreta, o relé do tipo GK-04FN não funciona.

**GK-04FN:** Alta-baixa tensão e tempo ajustável, proteção contra perda de fase e sequência de fase.

**GK-04N:** Alta-baixa tensão e tempo ajustável, alta-baixa tensão e proteção contra perda de fase.

**GK-03N:** Alta tensão e tempo ajustável, proteção contra alta tensão.

**GK-02N:** Baixa tensão e tempo ajustável, proteção contra baixa tensão.

## Manutenção

Desligue o dispositivo e libere as conexões. Limpe o interior do dispositivo com um pincel. Não utilize qualquer condutor ou químico que possa danificar o dispositivo. Certifique-se de que o dispositivo funciona após a limpeza.

## Avisos

- Utilize o dispositivo de acordo com o manual.
- Não utilize o dispositivo molhado.
- Inclua um interruptor e disjuntor na montagem.
- Coloque o interruptor e disjuntor próximos ao dispositivo, o operador pode alcançar facilmente.
- Marque o interruptor e disjuntor como liberação de conexão para o dispositivo.

## Especificações Técnicas:

| | |
|---|---|
| Tensão de Operação | 3x380V AC Com Neutro,220V AC(GK-01N) |
| Frequência de Operação | 50/60 Hz. |
| Alta Tensão | 400V - 460V AC,230V - 270V AC(GK-01N) |
| Baixa Tensão | 260V - 360V AC, 95V AC (GK-03)<br>140V - 210V AC (GK-01) |
| Tempo de Espera | 0,1sec. - 10sec. |
| Potência de Operação | <6VA |
| Temperatura de Operação | -20°C.....+55°C |
| Indicação (Display) | LED de Alimentação, LED do Contato, LED de Erro |
| Diagramas de Conexão | Montagem Vertical no Painel ou Montagem no Trilho DIN. |
| Peso | 0,210Kg. |
| Contato | 5A 250V AC Carga Resistiva |
| Altitude de Operação | <2000m |
| Diâmetro do Cabo | 2,5mm² |

## Diagrama de Conexão para

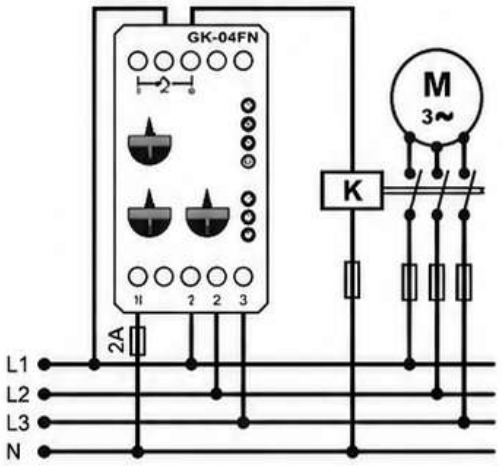


## Diagrama de Conexão para GK-02N/03N

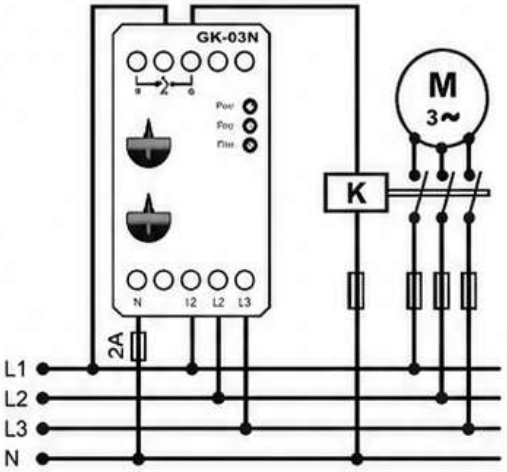


## Diagrama de Conexão para GK-01N

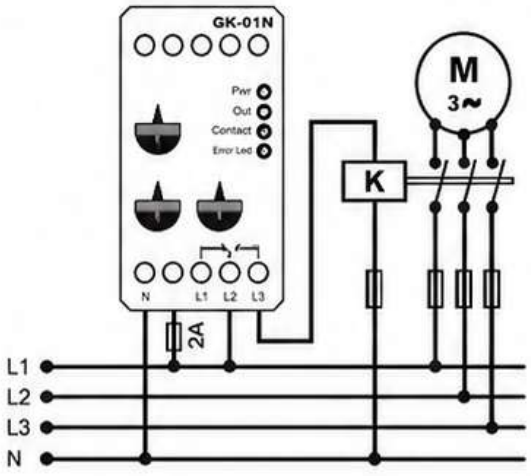


## Dimensões para GK-XX

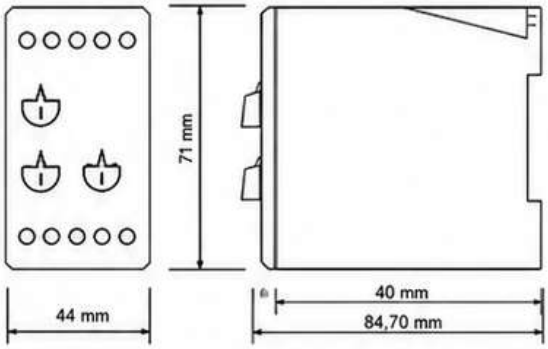


Número do Documento: GK-01-P_Rv1.0

**Contato:** www.samwha-dsp.com info@samwha-dsp.com FABRICADO NA CHINA

SAMWHA DSP CE