Geral

A série EOCR-SE2 de relés de sobrecarga e perda de fase foi projetada para prevenir falhas originadas pelo superaquecimento do motor.

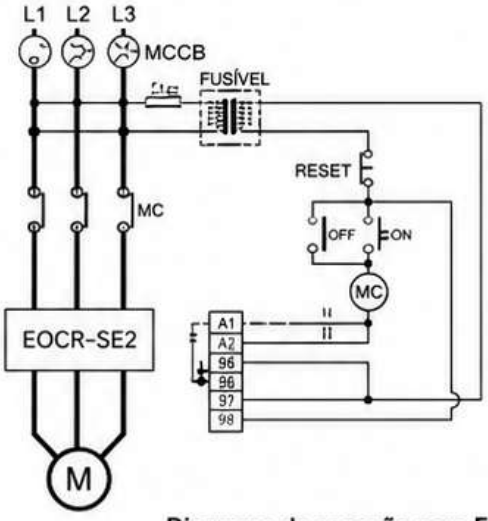

※ Para modelos do tipo N,
com alimentação de controle em
95-96 = Aberto
95-1 ┤ 98 = Fechado

Diagrama de conexão para EOCR-SE2

Utilização do Relé e princípio de funcionamento

1) Ajuste o tempo de retardo de disparo (botão O-Time) para o tempo de disparo desejado.
2) Ajuste a corrente de carga (botão LOAD) para a corrente de carga total em regime ou para a corrente desejada.
3) Com as conexões feitas e a alimentação de controle ligada, pressione o botão TEST e mantenha pressionado. Verifique se o LED de relé de disparo acende e se os contatos do relé de disparo operam. (botão O-Time, botão RESET).
4) Ligue o motor e observe o tempo de operação. Em seguida, gire lentamente o botão LOAD no sentido horário, até que o LED pisque, quando 100% da corrente real de carga estiver indicada. Ajuste o botão LOAD para a corrente de disparo desejada. Configuração de operação em 110% a 125% da corrente nominal do motor, recomenda-se.

Manutenção

Testes periódicos do botão TEST são recomendados para garantir a proteção total e realizar manutenção preventiva regularmente.

Advertências

Ajustes, instalação, manutenção ou reparo devem ser realizados somente por engenheiros técnicos autorizados. Ajustes inadequados podem causar danos permanentes ao motor. Um filtro externo deve ser instalado para reduzir harmônicas em um ambiente onde a fonte de alimentação CA contenha harmônicos em excesso em comparação com a norma IEC. A instalação no local pode resultar em problemas de precisão, operação anormal e mau funcionamento.

Indicação LED	EOCR-SE2		
	PWR (verde)	TRIP (vermelho)	Load (laranja)
Alimentação ligada	Aceso ■■■■	Apagado ____	____
Operação normal	Aceso ■■■■	Apagado ____	____
Sobrecorrente	Aceso ■■■■	Piscando □□□□	____
Disparo	Apagado ____	Aceso ■■■■	____

Dimensões para EOCR-SE2

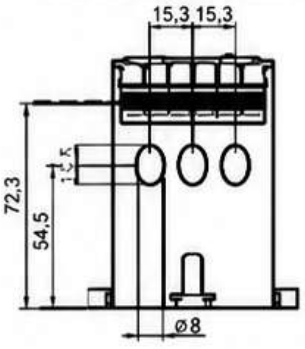

Especificações Técnicas:

Faixa de Corrente .....: TYP EOCR: 0,5-60, TYP EOCR3: 30A, TYP EOCR5: 60A
Tensão de Operação (Un) .....: 24-240V AC/DC
Frequência de Operação .....: 50/60Hz
Potência de Operação .....: <2W
Temperatura de Operação .....: -20°C ..... +55°C
Tempo (t) .....: O-Time 0,2-15s
Ajuste de Assimetria .....: %±10
Contato .....: 5A/250V AC (Carga Resistiva)
Diagramas de Conexão .....: 35mm Trilho DIN (D) ou Painel (P)

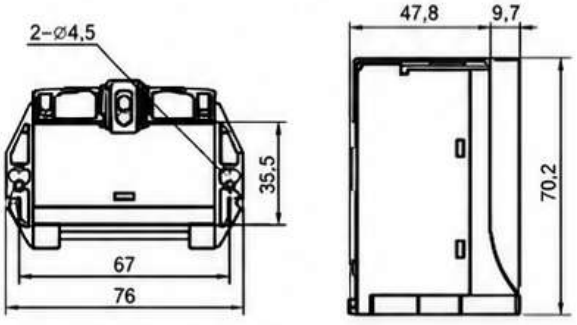

TAMANHO DE MONTAGEM EM TRILHO DIN