RELÉ DE FALHA DE FASE

FK-01N/11N/02N/12N e FKV-11N/12N POR

Geral

Os relés de falha de fase FK-X1N/X2N e FKV-X1N/X2N são projetados para evitar falhas de três motores trifásicos causadas pela rede elétrica.

Utilização do Dispositivo e Princípio de Funcionamento

Faça as conexões de acordo com o diagrama. Quando a alimentação está ligada e as fases estão em valores normais, o relé atrai e o LED é ligado. Neste caso, se os contatos do relé forem retirados, o contato externo (NO) de 3 polos é acionado. Qualquer uma das fases aumenta ou diminui mais do que os valores normais, o relé desarma e os LEDs se apagam. Neste caso, o contato externo é o contato fechado (NC1) de polo.

Manutenção

Desligue o dispositivo e desconecte as conexões. Limpe o invólucro do dispositivo com um pano. Não use qualquer condutor ou produto químico que possa danificar o dispositivo. Certifique-se de que o dispositivo funciona após a limpeza.

Advertências

Utilize o dispositivo de acordo com o manual.
Não utilize o dispositivo em locais úmidos.
Inclua um interruptor e disjuntor no conjunto.
Instale o interruptor e o disjuntor próximo ao dispositivo, para que o operador tenha fácil acesso.
Marque o interruptor e o disjuntor como liberando conexão para o dispositivo.

Especificações Técnicas

Tensão de Operação (Un)	3 x 380V AC e neutro
Frequência de Operação	50/60 Hz.
Potência de Operação	<4VA
Temperatura de Operação	-20°C ... +55°C
Tolerância	~%30 e ~%40 (FK-X2)
Display	LED de alimentação e LED de saída
Tipo de Conexão	Conexão por borne
Peso	Máx. 110gr.
Contato	5A/250V AC (Carga Resistiva)
Fixação	Montagem vertical no painel ou montagem em trilho DIN
Altitude de Operação	<2000 metros
Diâmetro dos Cabos	2,5mm² 1,5mm² (FKV-X1N)

Diagrama de conexão para FK-01N/02N

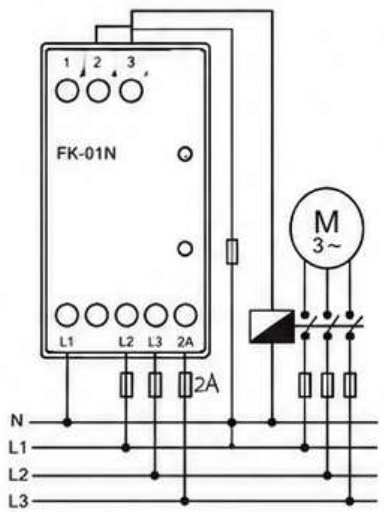

Diagrama de conexão para FKV-11N/12N

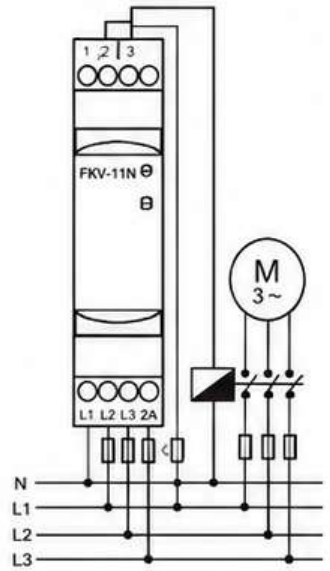

Diagrama de conexão para FK-11N/12N

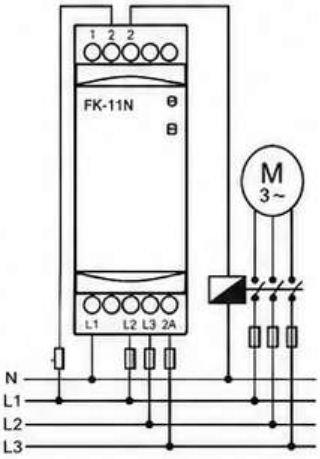

Dimensões para FK-11N

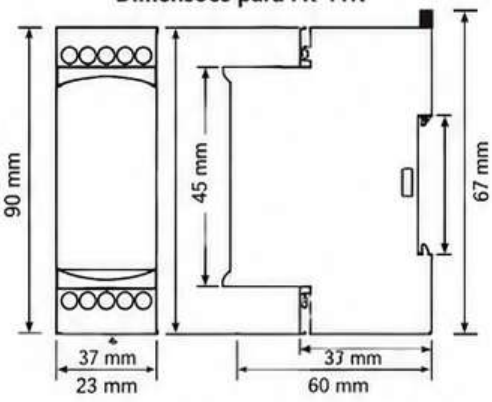

Dimensões para FK-01N/02N

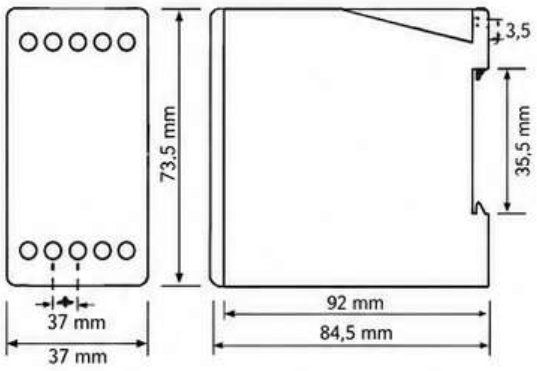

Dimensões para FKV-11N/12N

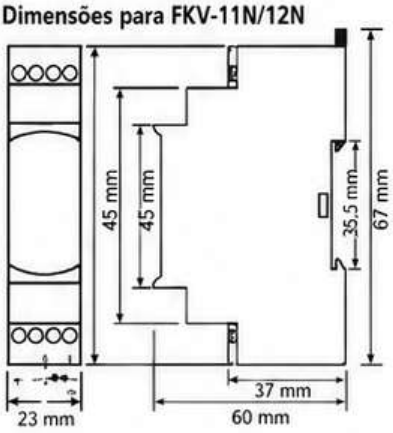

Número do Documento: FKV-11N/12N

Contato: www.samwha-dsp.com info@samwha-dsp.com FABRICADO NA CHINA

ISO 9001 CE