RELÉ DE CONTROLE DE SOBRETENSÃO E SUBTENSÃO

GKM-02/02F - GKT-03/03F

Geral

Os relés de controle de tensão são projetados para proteger dispositivos com valores de tensão sensíveis contra erros que possam surgir da tensão da rede elétrica.

Uso do Dispositivo e Princípio de Funcionamento

Faça as conexões do dispositivo de acordo com o esquema de conexão. Defina as configurações necessárias do dispositivo de acordo com os valores de tensão de operação da carga. Quando o dispositivo é energizado, se os valores de tensão estiverem de acordo com os valores normais ou o valor ajustado, o relé é ativado e a sequência de fase está correta, então os contatos de saída do relé mudam de estado. Quando os valores de tensão estão fora dos valores definidos, o relé é desativado e a saída do relé (LED) é apagada. Se o atraso de tempo [DT] terminar, após o tempo decorrido, o relé é ativado e a saída do relé muda de estado. Quando as tensões retornam ao valor normal, o dispositivo aguarda o tempo de reset [RT]. Após o tempo decorrido, o relé é ativado e a saída do relé muda de estado.

Desativar a Função de Proteção contra Alta Tensão:
A função de proteção contra alta tensão é desativada quando o botão **HV** é definido como **Off**.

Desativar a Função de Proteção contra Baixa Tensão:
A função de proteção contra baixa tensão é desativada quando o botão **LV** é definido como **Off**.

Status de Relé Ativado/Desativado

Relé está Ativado: 2 [COM] e 3 [NC] circuito fechado, 1 [NC] e 2 [COM] circuito aberto.
Relé está Desativado: 2 [COM] e 1 [NC] circuito fechado, 3 [NC] e 2 [COM] circuito aberto.

LED e Notificações de Erros

Erro	LED LV	LED HV	LED (Relé)	LED
Sem erro. As tensões estão normais.	☐	☐	☐	■
Contagem do tempo de atraso para erro de alta tensão.	■	☐	☐	☐
Contagem do tempo de atraso para erro de baixa tensão.	■	☐	☐	☐
Erro de baixa tensão.	■	■	☐	☐
Contagem do tempo de atraso para erro de alta tensão.	☐	■	☐	☐
Erro de alta tensão.	☐	■	☐	☐
Alta tensão além do valor definido.	■	☐	☐	☐
Proteção contra alta tensão e falha de sequência de fase.	■	☐	☐	☐
Proteção contra baixa tensão e falha de sequência de fase.	■	☐	☐	☐

Nota: No modelo GKM, o LED do relé (■) se torna o indicador de energia (■), luz quando as conexões são feitas com a fonte de alimentação. Marcado com aprovado, a indicação deste não será mais necessária.

LED apagado: ☐ LED aceso: ■ LED do Relé piscando: ■

Diagrama de Conexão para GKM-02/02F

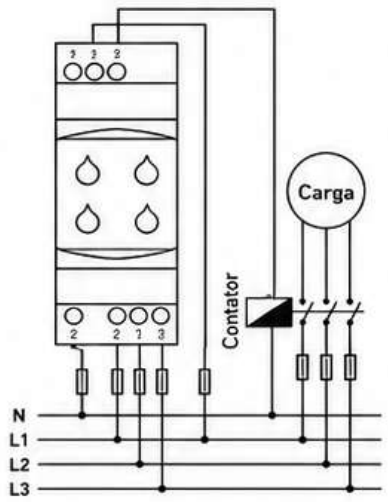

Diagrama de Conexão para GKT-03/03F

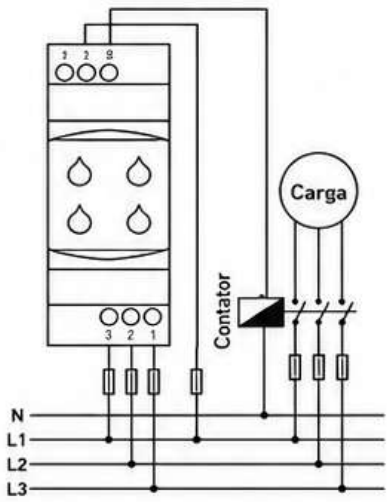

Dimensões

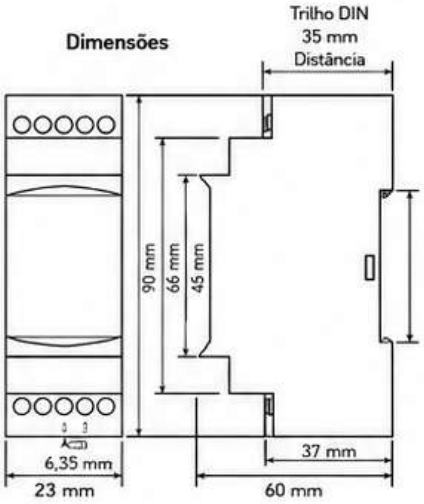

Especificações Técnicas

Tensão de Operação:	3x220V AC 50/60Hz.
Tensão Nominal:	220V AC 50/60 Hz. (GKM-02/02F) 220V AC 50/60 Hz. (GKM-02/02F) 380V AC 50/60 Hz. (GKT-02/03F) 380V AC 50/60 Hz. (GKT-03/03F)
Alta Tensão:	115V~120V (GKM-02/02F) 140V~210V (GKM-04/04F) 240V~330V (GKT-02/03F) 280V~380V (GKT-05/05F)
Baixa Tensão:	150V~210V (GKM-02/02F) 140V~210V (GKM-04/04F) 240V~330V (GKT-02/03F) 280V~380V (GKT-05/05F)
Tempo de Atraso:	0,1 seg. ~ 20 seg.
Tempo de Reset:	0,1 seg. ~ 20 seg.
Potência de Operação:	<4VA
Temperatura de Operação:	-20°C ~ +55°C
Visor:	4x LEDs
Tipo de Conexão:	Montado no trilho DIN
Peso:	0,210 kg.
Contato:	5A 250VAC (Carga Resistiva)
Altitude de Operação:	<2000m
Diâmetro do Cabo:	2,5mm²

Funções de Proteção

Proteção de Alta Tensão - Para entrar no estado de erro: Se uma ou mais das fases passa acima do valor de alta tensão definido, o LED **HV** acende, o dispositivo aguarda o tempo de atraso [DT] até o fim do tempo definido. Após o tempo decorrido, o relé é desativado e o LED do relé apaga.

Proteção de Alta Tensão - Saindo do estado de erro: Quando as tensões de todas as fases ficam abaixo do valor de alta tensão definido em 5%, o LED **HV** pisca, após 100 milissegundos o LED **HV** apaga, o dispositivo aguarda o tempo de reset [RT] até o fim do tempo definido. Após o tempo decorrido, o relé é ativado e o LED do relé acende.

Proteção de Baixa Tensão - Para entrar no estado de erro: Se uma ou mais das fases ficam abaixo do valor de baixa tensão definido, o LED **LV** acende, o dispositivo aguarda o tempo de atraso [DT] até o fim do tempo definido. Após o tempo decorrido, o relé é desativado e o LED do relé apaga.

Proteção de Baixa Tensão - Saindo do estado de erro: Quando as tensões de todas as fases ficam acima do valor de baixa tensão definido em 5%, o LED **LV** pisca, após 100 milissegundos o LED **LV** apaga, o dispositivo aguarda o tempo de reset [RT] até o fim do tempo definido. Após o tempo decorrido, o relé é ativado e o LED do relé acende.

Proteção de Perda de Fase - Para entrar no estado de erro: Se uma ou mais das fases estiverem com tensão menor que 5 volts do valor nominal de operação definido, o LED do relé **AC** acende, o dispositivo aguarda o tempo de atraso [DT] até o fim do tempo definido. Após o tempo decorrido, o relé é desativado e o LED do relé apaga.

Proteção de Perda de Fase - Saindo do estado de erro: Quando os valores de tensão de todas as fases ficam acima de 15% do valor nominal de operação definido, o LED do relé AC pisca, após 100 milissegundos o LED AC apaga, o dispositivo aguarda o tempo de reset [RT] até o fim do tempo definido. Após o tempo decorrido, o relé é ativado e o LED do relé acende.

Proteção de Sequência de Fase: Se a sequência de fase do dispositivo estiver invertida, o LED de erro de sequência de fase acende e o relé não é ativado. Por favor, verifique a sequência de fase.

Manutenção

Desligue o dispositivo e desconecte as conexões. Limpe o invólucro do dispositivo com um pano úmido. Não use solventes ou qualquer produto químico que possa danificar o dispositivo. Certifique-se de que o dispositivo funcione corretamente após a limpeza.

Avisos

- Use o dispositivo de acordo com o manual.
- Não use o dispositivo em ambientes com inversor.
- Inclua um disjuntor e um disjuntor de proteção na montagem.
- O operador pode alcançar facilmente o interruptor e o disjuntor perto do dispositivo.
- Marque o interruptor e o disjuntor como ponto de desconexão do dispositivo.

CE

Contato:
www.samwha-dsp.com | **info@samwha-dsp.com**

FABRICADO NA CHINA