RELÉS TEMPORIZADORES

ER-XX e ERV-XX POR

Geral

Os relés temporizadores ER-XX e ERV-XX são usados em todos os campos (indústria, residências, usinas etc.) que necessitam de controles relacionados ao tempo.

Uso do Dispositivo e Princípio de Funcionamento

Faça as conexões de acordo com o diagrama.
Ajuste o tempo de atraso pelo botão. Energize o dispositivo. O dispositivo contará o tempo definido. O LED de energia (verde) acende quando ocorre a contagem. O LED de saída (vermelho) acende e desliga. Durante esta etapa, a saída de contato é [NC]1. Após o tempo definido, o LED de energia apaga constantemente e o contato de saída passa para [NO]3. Até que o dispositivo seja desenergizado, permanece o mesmo.

Manutenção

Desligue o dispositivo e desconecte as conexões. Limpe o invólucro do dispositivo com um pano úmido. Não use solventes ou qualquer produto químico que possa danificar o dispositivo. Certifique-se de que o dispositivo funcione corretamente após a limpeza.

Avisos

- Use o dispositivo de acordo com o manual.
- Não use o dispositivo em ambientes com inversor.
- Inclua um disjuntor e um disjuntor de proteção na montagem.
- O operador pode alcançar facilmente o interruptor e o disjuntor perto do dispositivo.
- Marque o interruptor e o disjuntor como conexão para o dispositivo.

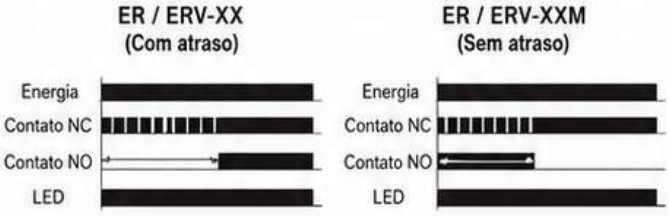

Especificações Técnicas:

Tensão de Operação (Un):	150V ~ 250V AC
Frequência de Operação:	50/60 Hz
Potência de Operação:	<4VA
Temperatura de Operação:	-20°C ~ +55°C
Tempo (t):	0,1 seg. ~ 60 min.
Indicação:	LED de energia (verde) e LED de saída (vermelho)
Tipo de Conexão:	Conexão por terminais
Peso:	Máx. 50 gr.
Contato:	5A/250V AC (Carga Resistiva)
Montagem:	Montagem vertical no painel ou montado no trilho DIN
Altitude de Operação:	<2000 metros
Diâmetro do Cabo:	2,5 mm²

Diagrama de conexão para ERV-XX

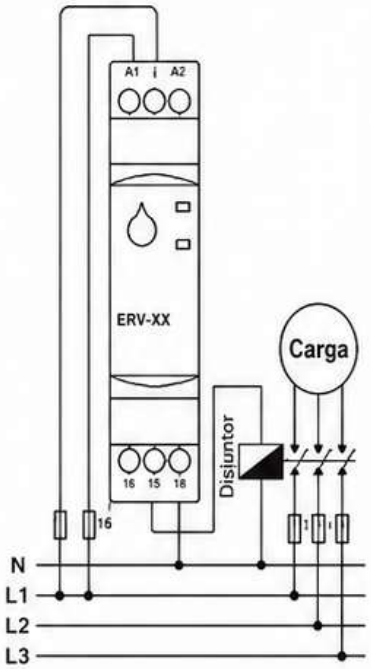

Diagrama de conexão para ER-XX

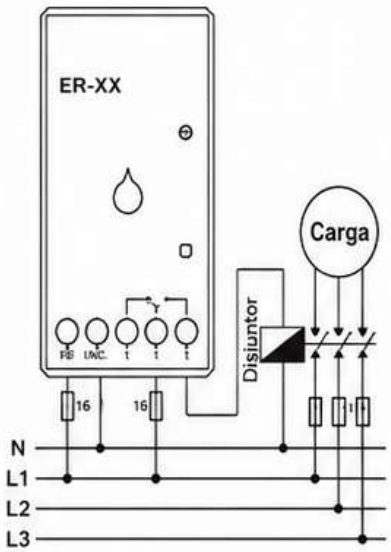

Dimensões para ER-XX

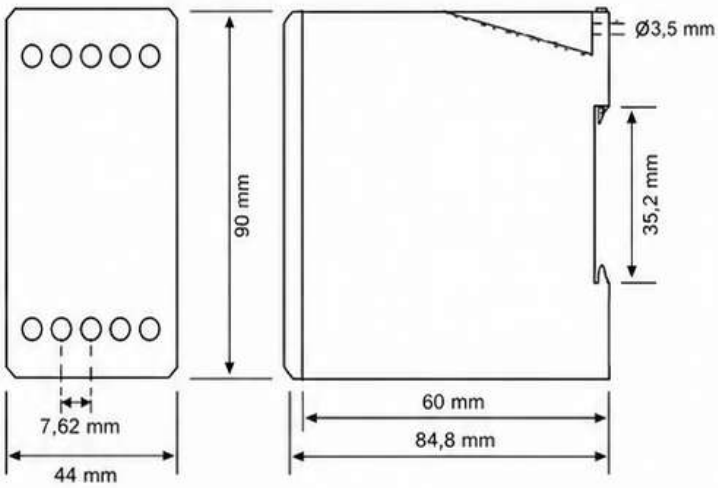

Dimensões para ERV-XX

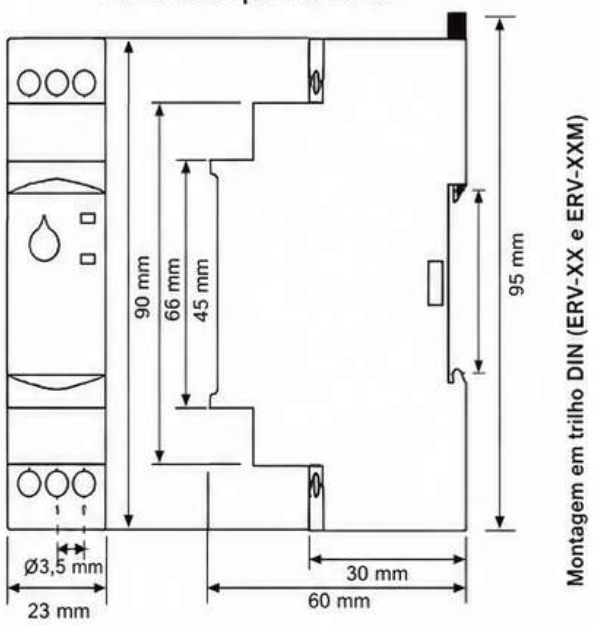

Montagem em trilho DIN (ERV-XX e ERV-XXM)

FABRICADO NA CHINA CE

Contato: www.samwha-dsp.com | info@samwha-dsp.com