Configuração do Dispositivo

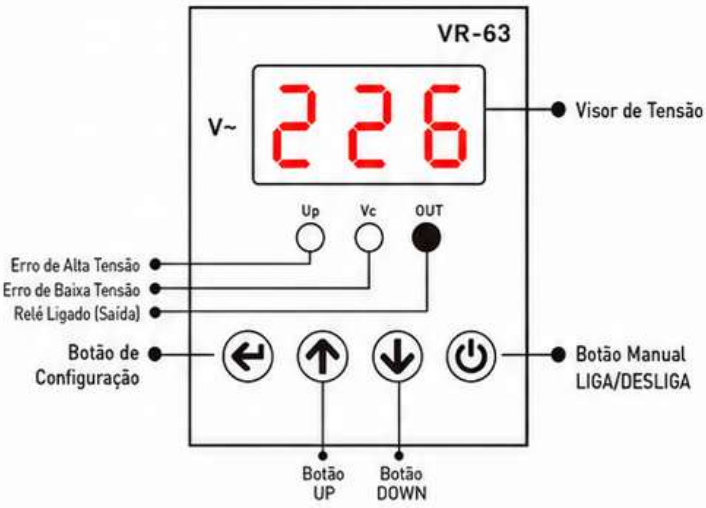

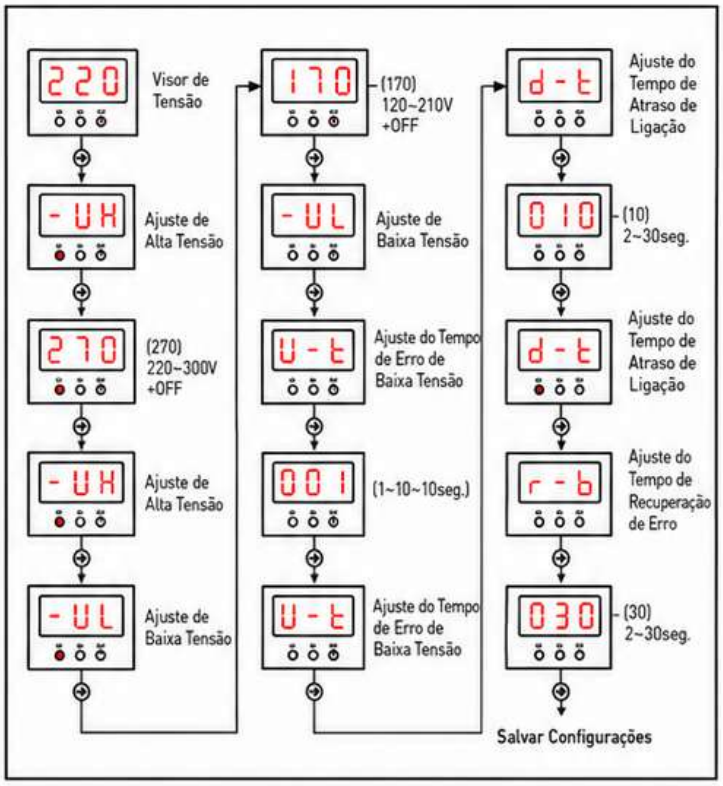

Dimensões

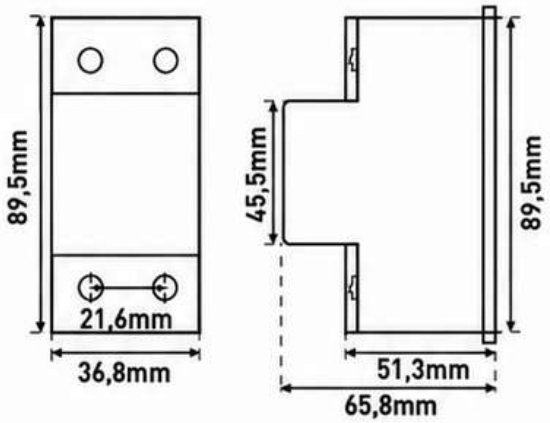

Diagrama de Conexão

A conexão do neutro e da fase da rede elétrica deve ser feita aos terminais "N" e "L" e a conexão dos terminais "IN" na parte de entrada do dispositivo. A conexão do neutro e da fase dos dispositivos que serão protegidos deve ser feita aos terminais "N" e "L" na parte de saída (OUT) do dispositivo. Em caso de ligação incorreta, a proteção de subtensão não funcionará.

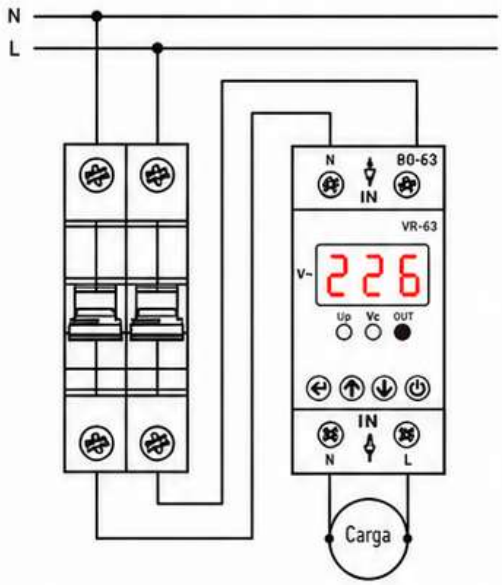

※ Botão Manual: Só pode ser operado quando não houver falha

Informações Técnicas		
Especificações Técnicas	Corrente Nominal	**40A ou 63A**
	Tensão Nominal	**220V AC**
	Frequência	50Hz ~ 60Hz
	Faixa de Proteção	0V ~ 450V AC
	Temperatura de Operação	-20°C ~ +55°C
	Potência de Operação	<4VA
	Altitude de Operação	<2000m
	Visor	**Visor LED de 1x3 Dígitos 3 LEDs**
	Peso	**63A | <153gr.**
Faixas de Ajuste	Alta Tensão	230 ~ 300+OFF
	Baixa Tensão	120 ~ 210+OFF
	Fusível de Baixa Tensão	**115V (Fixo)**
	Tempo de Alta Tensão	**0,1seg. (Fixo)**
	Tempo de Baixa Tensão	**0 ~ 10seg.**
	Tempo de Atraso de Ligação	**2 ~ 300seg.**
	Tempo de Recuperação de Erro	**2 ~ 600seg.**

RELÉ DE PROTEÇÃO DE TENSÃO

VR-63/VR-40

Geral

O relé de proteção de tensão foi projetado para proteger dispositivos com valores de tensão de operação sensíveis contra erros que possam surgir da rede elétrica.

Uso do Dispositivo e Princípio de Funcionamento

Faça as conexões do dispositivo de acordo com o tipo de conexão. Caso contrário, o dispositivo poderá ser danificado. Ajuste os valores de alto e baixo de tensão de acordo com o valor que será utilizado.

Estado de erro de tensão:
Se o valor de tensão de entrada da rede ultrapassar o valor de tensão máximo e o valor de tensão mínimo definidos, o dispositivo entrará em estado de erro e a saída será desativada ou energizada abaixo do valor de tensão definido. Se o dispositivo retornar ao estado normal dentro do tempo de atraso definido para o erro de tensão, o relé de proteção de tensão será exibido na tela durante o período de erro.

Estado de erro de saída:
Quando os valores de tensão de entrada retornam ao normal, /quando a tensão entre os valores de tensão alta e baixa definidos retorna ao dispositivo durante o tempo de atraso definido, então o dispositivo energiza o relé, o erro desligado se torna desligado.

Visor e Botões

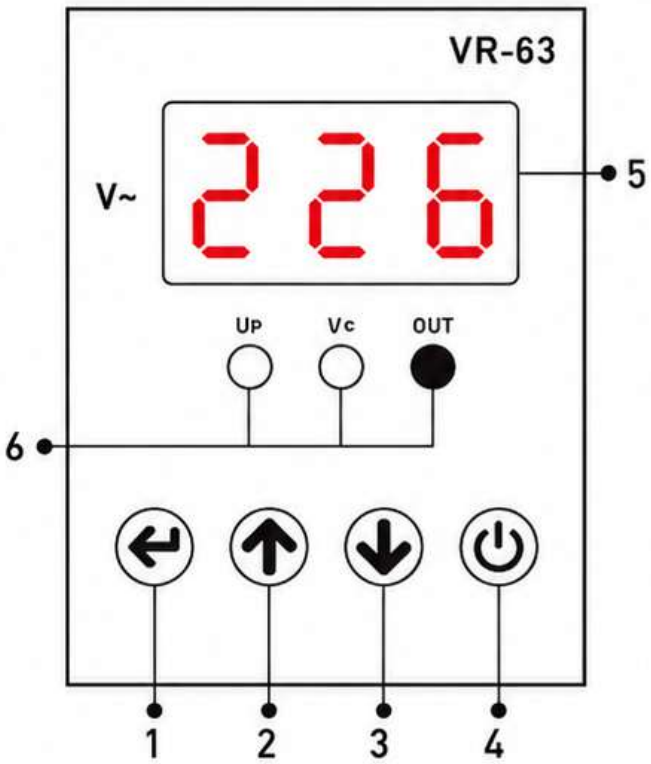

1- Botão SET: Este botão é usado para salvar as alterações nos valores de alta e baixa tensão e nos tempos de atraso.

2- Botão UP: Aumenta o valor necessário.

3- Botão DOWN: Reduz o valor necessário.

4- Botão Manual LIGA/DESLIGA: Para testar a saída do dispositivo. Se o dispositivo ligar, o relé será imediatamente energizado. Pressione este botão novamente para retornar o dispositivo ao modo de operação normal.

5- Visor de Tensão
LEDs piscando: Durante a operação normal, o valor de tensão atual é exibido aqui, os LEDs da tela piscam automaticamente quando não há estado de erro, a tela pisca no caso de um erro de tensão (nível alto). Durante o processso de programação, o valor numérico é exibido aqui.

6- LEDs:
Up: Acende quando ocorre um erro de alta tensão.
Vc: Acende quando ocorre um erro de baixa tensão.
Out: Acende quando o dispositivo ativa a saída.