AMPERÍMETRO

SDM-AXX / SDM-AXXD / SDM-A20X ENG

Geral

Projetado para monitorar a corrente de carga elétrica de qualquer sistema.

Uso do Dispositivo e Princípio de Funcionamento

Faça as conexões de acordo com o diagrama. Faça as conexões dos transformadores de corrente antes do disjuntor. O dispositivo pode medir a corrente que passa pelo sistema.

Transformadores de corrente não podem ter a corrente de carga elétrica conectada a eles antes de serem ligados. A carga máxima para SDM-A36, SDM-A48, SDM-A72, SDM-A96 é 5A. Outros dispositivos podem ser danificados se sua carga máxima for maior que 5A.

Empurre o "menu" para baixo quando o aparelho estiver ligado no amperímetro e pressione "up" ou "down" para gravar sua leitura. Você pode ver a corrente dos 3 sistemas.

Transformadores de corrente usados para amperímetros diretos estão na mesma caixa do aparelho e a relação de corrente já está fixada. Neste caso, não há menu para gravação.

Manutenção

Desligue o dispositivo e solte das conexões. Limpe o invólucro do dispositivo com um pano úmido. Não use qualquer condutor ou produto químico que possa danificar o dispositivo. Certifique-se de que o dispositivo funciona após a limpeza.

Avisos

Utilize o dispositivo de acordo com o manual.
Não use o dispositivo em locais molhados.
Inclua um interruptor e disjuntor no conjunto.
Coloque o interruptor e o disjuntor perto dos dispositivos, operador pode alcançá-los facilmente.
Marque o interruptor e o disjuntor como liberando a conexão do dispositivo.

Especificações Técnicas:

Tensão de Operação (Un)	150V ~ 270V AC
Frequência de Operação	50/60 Hz.
Potência de Operação	<4VA
Temperatura de Operação	-20°C ~ +55°C
Faixa de Medição	10mA~ 5.5A (SDM-A36 / SDM-A48 / SDM-A72 / SDM-A96) 1A ~ 120A (SDM-A20D / SDM-A40D / SDM-A72D / SDM-A96D) 2A ~ 200A (SDM-A20J / SDM-A40J / SDM-A20T / SDM-A20S)
Precisão de Medição	±1%
Display	Display de 20mm(2) ou 14mm(72) ou 9mm(36 e 48)
Tipo de Conexão	Tipo plug-in (bornes)
Diâmetro do Cabo	1,5mm²
Peso	Máx. 220gr
Tamanhos do Furo do Painel	91x91mm(96), 68x68mm(72), 48x48mm(48) e 31x70mm(36)
Montagem	Montagem em painel frontal
Altitude de Operação	<2000 metros

Diagrama de conexão

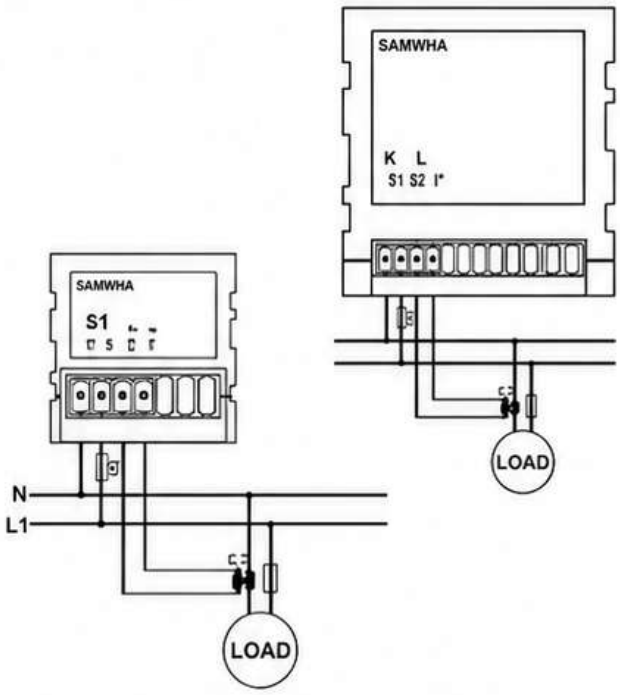

Dimensões para SDM-A96 / SDM-A96D / SDM-A20S

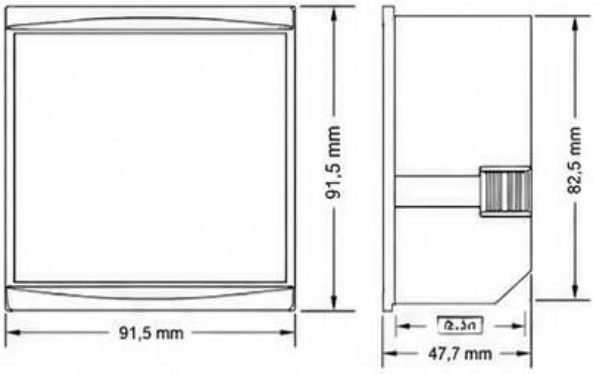

Dimensões para SDM-A36 / SDM-A36D / SDM-A20T

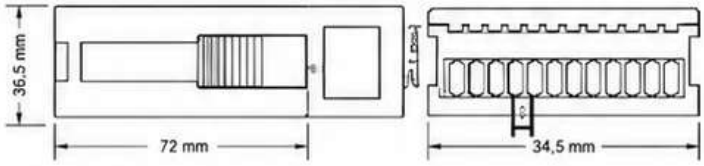

Dimensões para SDM-A72 / SDM-A72D / SDM-A20J

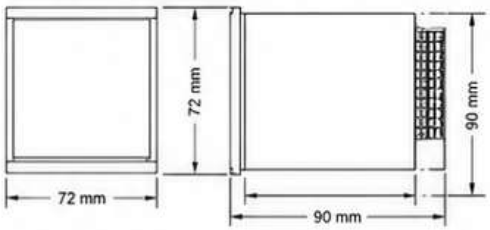

Dimensões para SDM-A48 / SDM-A48D / SDM-A20D

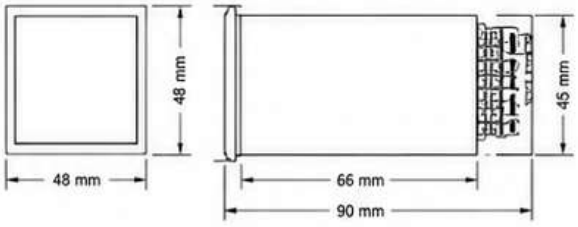

Documento Número: SDM-AXX-2014-1

Contato: www.samwha-dsp.com info@samwha-dsp.com FABRICADO NA CHINA

ISO9001 CE