RELÉ DIGITAL DE SOBRECARGA ELETRÔNICO, PERDA DE FASE — SOPR-3DE ENC

Geral

Os relés digitais de sobrecarga e perda de fase da série SOPR-3DE foram projetados para evitar falhas originadas da carga do motor.

Instruções de Ajuste

D-Timer: Defina dois a três segundos a mais que o tempo de partida do motor.
O-Time: Tempo de operação do sobrecorrente. Defina menor que o tempo de resistência do motor.
LOAD: Defina após o motor começar a corrente ou abaixo de 120% da corrente de operação.

Condição do Relé

Tipo R

Quando energizado: 95(COM) e 96(NC) em curto-circuito, 95(COM) e 98(NO) abertos.
Quando disparado: 95(COM) e 96(NC) abertos, 95(COM) e 98(NO) em curto-circuito.

Tipo N

Quando energizado: 95(COM) e 96(NC) abertos, 95(COM) e 98(NO) em curto-circuito.
Quando disparado: 95(COM) e 96(NC) em curto-circuito, 95(COM) e 98(NO) abertos.

Manutenção

O botão de teste periódico é recomendado para garantir a proteção total e manutenção preventiva regular.
Desligue a fonte de alimentação antes das conexões.
Limpe o invólucro do dispositivo com um pano seco.
Não use condutor ou produtos químicos que possam danificar o dispositivo.
Certifique-se de que o dispositivo funcione após a limpeza.

Especificações Técnicas:

Corrente Nominal (In)	TYPE80)1~6A, TYPE30)5~30A, TYPE60)5~60A, TYPE120)10~120A
Tensão de Operação (Un)	24VAC/DC, ou 90~260VAC
Frequência de Operação	50/60Hz
Potência de Operação	<2W
Temperatura de Operação	-20℃--------+55℃
Tempo de Espera(↑)	D-Time 1~30s, O-Time 0,5/1~10s.
Ajuste de Assimetria	%2~8
Contato	5A, 250V AC Carga Resistiva
Diagrama de Conexão	35mm Trilho DIN (D) ou Painel (P)

Menu de Configuração

MODO	Descrição	Faixa	Observação
c 30	Limite de sobrecorrente	06 Tipo: 0,5A ~ 6A 30 Tipo: 3A ~ 30A 60 Tipo: 10A ~ 60A	0,5 ~ 6A: Passo 0,1A 3~30A: Passo 0,5A 10~60A: Passo 1A
d 10.	Atraso de partida	1~30 seg	Passo de 1 seg
o 10.	Tempo de atuação da sobrecorrente	0,5, 1~10 seg	0,5 seg 1~10 seg(Passo de 1 seg)
TEST / End	Teste	Exibe "END" após pressionar o botão TEST por 3 seg. Teste não aplicável durante a operação normal Tempo de operação = 3 seg. + O-Time	

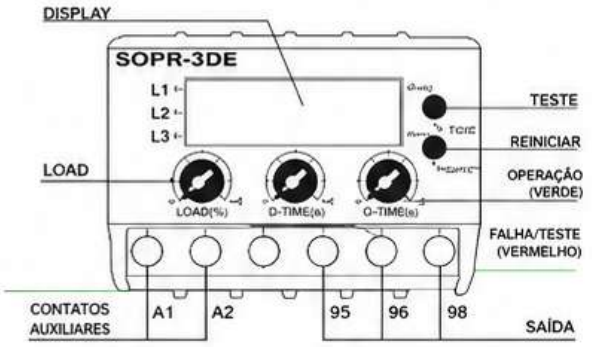

Dimensões do SOPR-3DE

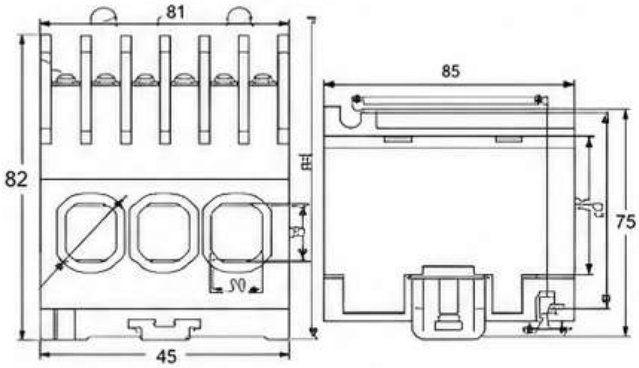

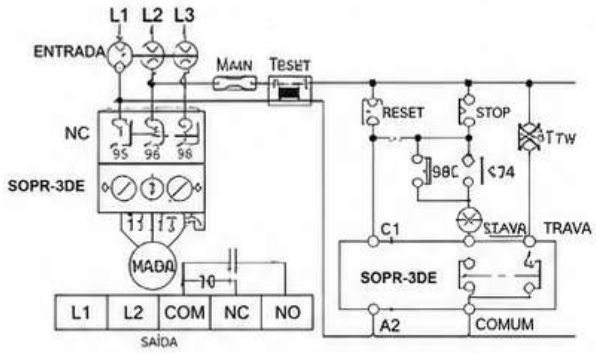

Diagrama de conexão para tipo R

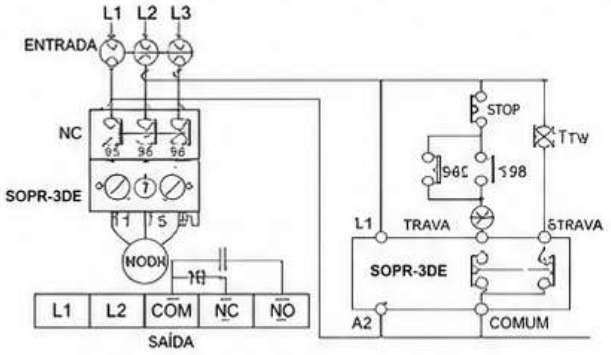

Diagrama de conexão para tipo N

Indicação de Causa de Desarme

o 10.0	Sobrecorrente (Oc)	Disparo por sobrecorrente de 10A
PL - 1	Perda de Fase(PL)	Disparo por perda de fase em L1
PL - 2		Disparo por perda de fase em L2
PL - 3		Disparo por perda de fase em L3
-Lc-	Trava na partida	Disparo por trava na partida

CE Documento Número: SOPR-3DE