RELÉ ELETRÔNICO DE SOBRECARGA

SOPR-SP **POR**

Geral

Os relés eletrônicos de sobrecarga e perda de fase da série SOPR são projetados para evitar falhas originadas do motor.

Tipo N (Mais seguro que o tipo R)

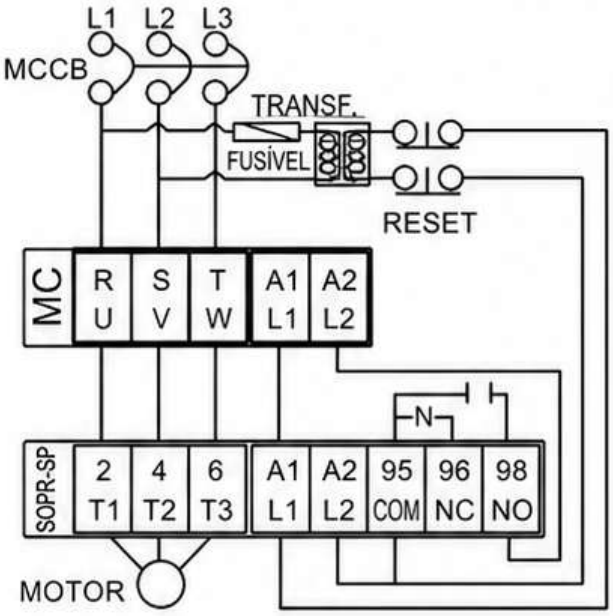

Diagrama de conexão para SOPR-SP (Tipo N)

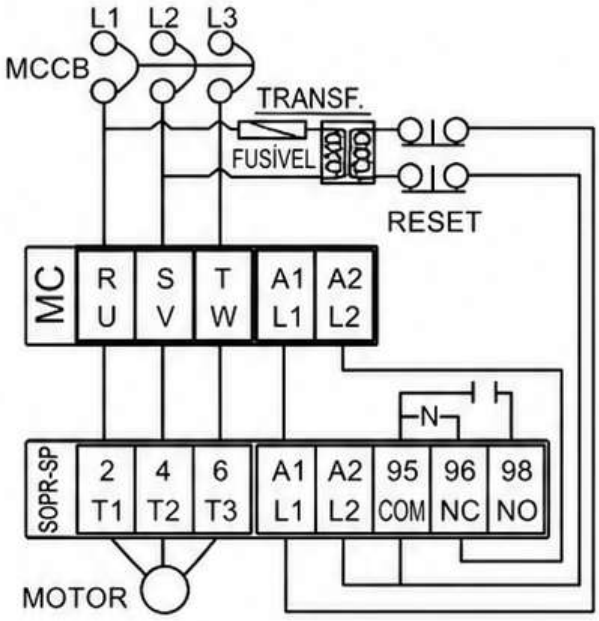

Diagrama de descrição para SOPR-SP (Tipo R)

Uso do relé e princípio de funcionamento

Tempo: Defina um tempo maior que o tempo de partida do motor e menor que a duração de sobrecorrente estrutural do motor.

Carga (LOAD): Defina acima de 110% da corrente de partida do motor ou abaixo de 120% de sua corrente de operação.

Manutenção

Teste periódico do botão TESTE é recomendado para garantir a proteção total e regularmente como manutenção preventiva.
Desligue o dispositivo e desconecte das conexões.
Limpe o invólucro do dispositivo com um pano.
Não use solvente ou condutor químico que possa danificar o dispositivo.
Certifique-se de que o dispositivo esteja seco após a limpeza.

Especificações Técnicas:

Faixa de Corrente: .....: 1~10A (SP-10), 3~30A (SP-30)
Tensão de Operação (Un): .....: 90~260VAC, ou 180~480VAC
Frequência de Operação: .....: 50/60Hz
Potência de Operação: .....: <2W
Temperatura de Operação: .....: -20°C ~ +55°C
Tempo (t): .....: 0,2 ~ 10seg.
Conjunto Assimétrico: .....: %±10 (Corrente), %±15 (Tempo)
Contato: .....: 5A, 250V AC Resistivo (Carga)
Diagramas de Conexão: .....: 35mm Trilho DIN

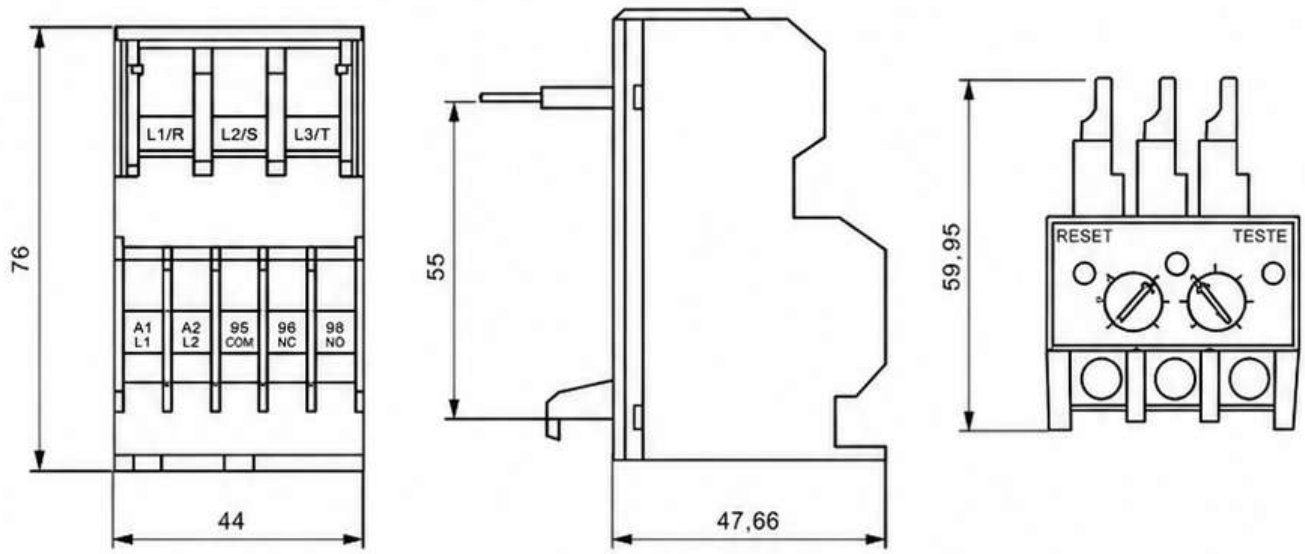

Dimensões do SOPR-SP