RELÉ ELETRÔNICO DE SOBRECARGA, PERDA DE FASE SOPR-SS1/SS2/SS3 POR

Geral

Os relés de sobrecarga e perda de fase SOPR são projetados para evitar falhas originadas do motor.

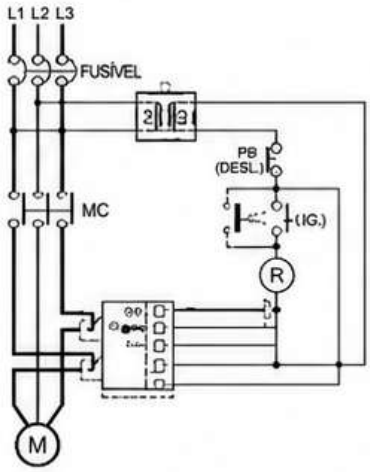

Diagrama de conexão para SOPR-SS1

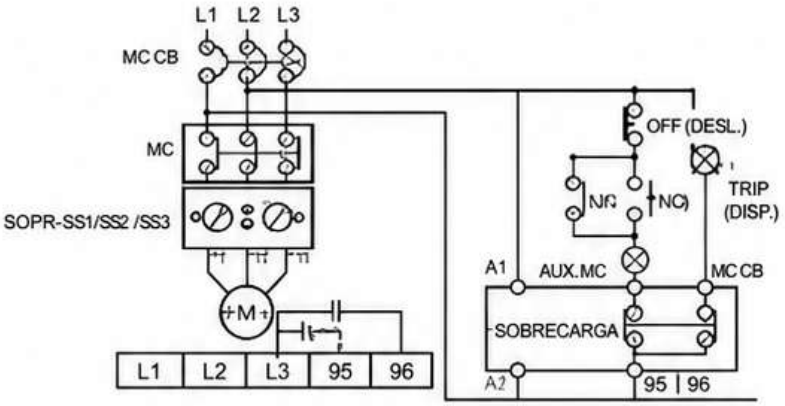

Diagrama de descrição para SOPR-SS2/SS3

Uso do relé e princípio de funcionamento

1) Ao energizar, ajuste o tempo de partida (botão D-Time) para conhecer o tempo de partida do motor, ou para o máximo, se desconhecido.
2) Ajuste o tempo de atraso (botão O-Time) para o tempo desejado.
3) Ajuste a corrente de carga (LOAD) no relé de acordo com as correntes nominais do motor.
4) Com os conectores feitos e a alimentação de controle ligada, pressione os botões TESTE e HOLD. Verifique se os LEDs vermelho e verde acendem. Solte o botão TESTE e depois o botão HOLD, e ligue o motor. O LED vermelho deve apagar e o LED verde deve acender.
5) Dê partida no motor e anote o tempo de partida. Esse deve ser o tempo do botão D-Time em que o contador LOAD >100% e a regulagem de partida do relé deve ser ajustada.
6) Ajuste o botão D-Time para o tempo real de partida do motor.

Manutenção

Teste periódico do botão TESTE é recomendado para garantir proteção total e regularmente como manutenção preventiva.

Advertências

Apenas engenheiros e técnicos autorizados são permitidos para instalação, manutenção ou reparo. Ajuste as configurações de acordo com as características elétricas do equipamento e certifique-se de que não haverá danos permanentes ao relé. Cada contato do relé deve ser instalado para proteger as pessoas no meio ambiente onde o relé será instalado. A alimentação de controle do relé deve estar DESLIGADA antes da instalação e na manutenção, podendo causar choque elétrico, queimadura e mau funcionamento.

Dimensões do SOPR-SS1

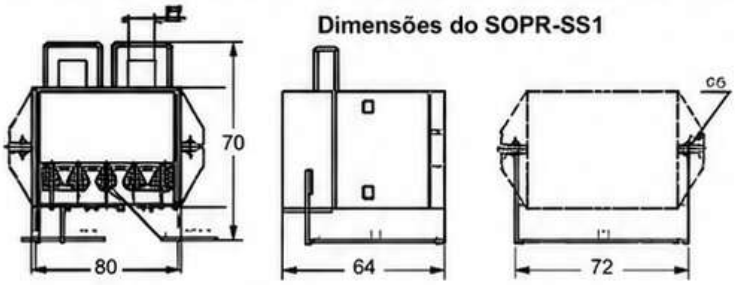

Dimensões do SOPR-SS2

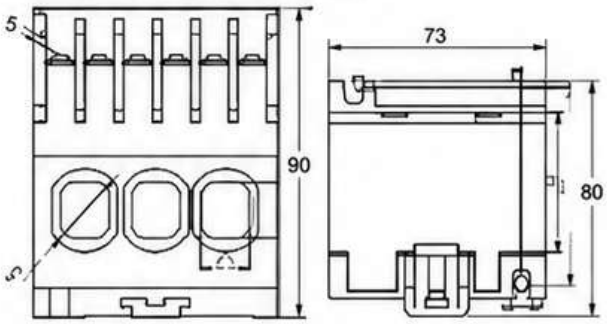

Dimensões do SOPR-SS3

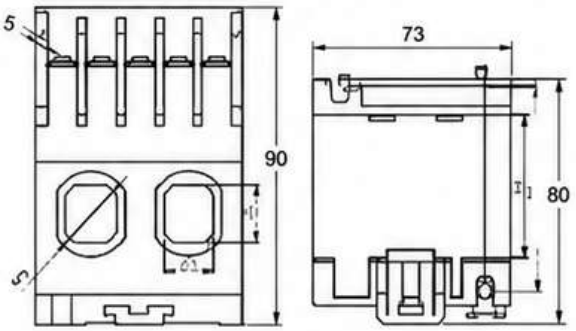

Especificações Técnicas:

Faixa de Corrente:..... TIPOS(B 5~65A, TIPO(D) 3~15A, TIPO(E) 3~30A, TIPO(I) 5~70A para SOPR-SS1
TIPOS(E) 1~8A, TIPO(S) 5~30A, TIPO(D) 5~65A, TIPO(I) 10~70A para SOPR-SS2/SS3

Tensão de Operação (Un):..... 90~260VAC ou 180~480VAC

Frequência de Operação:..... 50/60 Hz

Potência de Operação:..... <2W

Temperatura de Operação:..... -20°C ....., +55°C

Tempo (t):..... D-Time 0, 2~30s, O-Time 0, 2~10s para SOPR-SS1
D-Time 0,2~80s, O-Time 0,2~12s para SOPR-SS2/SS3

Conjunto Assimétrico:..... 5%±10

Contato:..... 5A,250V AC Resistiva (Carga)

Diagrama de Conexão:..... 3 fios (na Borneira D) ou de Painel (P)

Contato: www.samwha-dsp.com info@samwha-dsp.com FABRICADO NA CHINA

ISO 9001 CERTIFIED CE

Número do Documento: DK-012N-3