RELE DE SOBRECARGA DIGITAL

TRM-03, TRM-12 e TRM-25

Geral

Os dispositivos de sobrecarga são projetados para evitar que as cargas sejam danificadas por altas correntes e a capacidade de controle ao mesmo tempo. TRM-03, TRM-12 e TRM-25 possuem transformadores de corrente internos.

Uso do Dispositivo e Princípio de Funcionamento

Faça a conexão do dispositivo de acordo com o diagrama de ligação. Energize o dispositivo após realizar as conexões. O display mostra os valores ajustados por 5 segundos quando o dispositivo é energizado. Quando o dispositivo é energizado, você pode fazer ajustes usando o botão "▲". Enquanto o ajuste estiver sendo feito, o valor será exibido no display esquerdo. Você pode configurar o tempo de atraso usando o botão "▼". Enquanto o ajuste estiver sendo feito, o valor será exibido no display direito. Enquanto o dispositivo estiver energizado, o relé é energizado, a saída de contato vai para o terminal 3 e o LED **OUT** acende.
Se a corrente for maior que o valor ajustado e o tempo de atraso finalizar, o relé é desenergizado, a saída de contato vai para o terminal 1 e o LED **ERR** acende e o LED **OUT** apaga.

Partida com Retardo (Corrente de Partida): Após o relé ser energizado ou reiniciado, o dispositivo não controla a corrente por 5 segundos. Permite a partida do motor.

Assimetria: A assimetria é maior que 30% de diferença entre a corrente mais alta e a mais baixa nas três fases, o dispositivo entrará em assimetria de falha em 2 segundos. Quando a assimetria ocorre, o dispositivo evita que o sistema seja danificado por quedas de tensão em duas das três fases. Quando o dispositivo entra em assimetria de falha, o display mostra o valor da fase que causa os flashes e o LED ERR acende. Se a corrente na fase for menor que esses valores, o dispositivo não controla a assimetria, **0,1A** para **TRM-03**, **1A** para **TRM-12** e **2A** para **TRM-25**.
O dispositivo deve ser reiniciado manualmente para sair do erro de assimetria.

Modos de Reset

Modo Manual: A tecla de reset deve ser pressionada para reiniciar o dispositivo quando ocorrer um erro de alta corrente. Quando o dispositivo estiver neste modo, o LED acende.

Modo Semiautomático: O dispositivo reinicia o sistema automaticamente 3 vezes quando ocorre um erro de alta corrente. O dispositivo aguarda o próximo erro para reiniciar manualmente. Quando o dispositivo estiver neste modo, o LED acende.

Modo Automático: O dispositivo reinicia o sistema automaticamente quando ocorre um erro de alta corrente. Quando o dispositivo estiver neste modo, o LED acende.

Nota: Pressione o botão SELECT por 10 segundos para alterar o modo. A luz do modo mudará.

Avisos:

- Utilize o dispositivo de acordo com o manual.
- Não utilize o dispositivo molhado.
- Inclua um interruptor e disjuntor no conjunto.
- Coloque o interruptor e o disjuntor próximos ao dispositivo, o operador pode alcançá-los facilmente.
- Marque o interruptor e o disjuntor como dispositivo de desconexão para o dispositivo.
- Máximas correntes a serem aplicadas ao dispositivo: **3A para TRM-03**, **12A para TRM-12** e **25A para TRM-25**. Se for aplicado acima desses valores, o dispositivo pode fazer medições incorretas ou danos.

Diagrama de Ligação

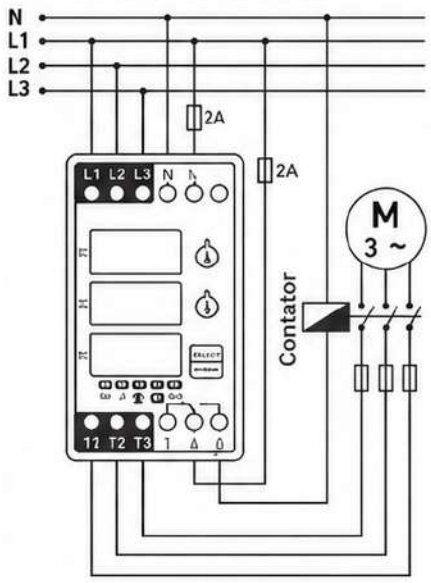

Manutenção

Desligue o dispositivo e solte das conexões. Limpe o corpo do dispositivo com um pano úmido e macio. Não utilize qualquer condutor ou produto químico que possa danificar o dispositivo. Certifique-se de que o dispositivo esteja funcionando após a limpeza.

Especificações Técnicas

Tensão de Operação	:	150V – 260VAC
Frequência de Operação	:	50/60 Hz
Potência de Operação	:	<6VA
Temperatura de Operação	:	-20°C ... +55°C
Display	:	3x3 Dígitos, 5 LEDs
Assimetria	:	%50 (Fixa)
Corrente de Sobrecarga	:	TRM-03: 0,1A – 3A, TRM-12: 3A – 12A, TRM-25: 0,1A – 25A
Tempo de Espera (t)	:	0,1seg. – 10seg., 0,1seg. – 20seg. (TRM-25)
Tipo de Conexão	:	Conexão por Terminais
Contato	:	5A / 250VAC (Carga Resistiva)
Diâmetro do Cabo	:	2,5mm²
Peso	:	Máx. 250gr.
Fixação	:	Montado em trilho DIN.
Altitude de Operação	:	Até 2000 metros.

Dimensões

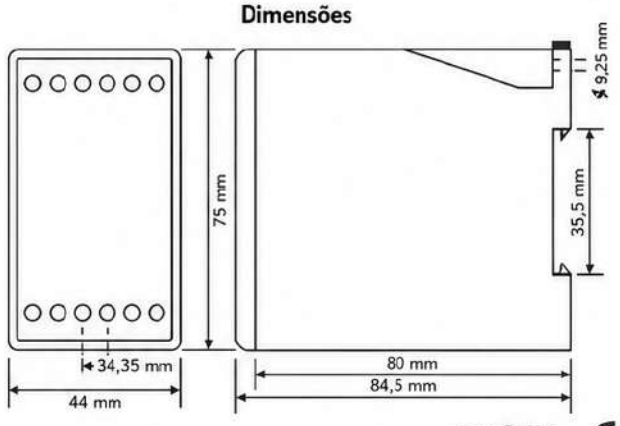

9001 CE