RELÉ DE NÍVEL DE LÍQUIDO

Geral

Os relés de nível de líquido SSR-05 e VSR-05 foram projetados para controlar a descarga de tanques e poços que contêm líquidos condutivos.

Utilização do Dispositivo e Princípio de Funcionamento

Conecte o dispositivo conforme o Diagrama. O relé não será ativado quando estiver energizado se o nível de água nos eletrodos inferior e médio for baixo. Quando o nível de água tocar o eletrodo superior, o relé será ativado e, quando o nível de água diminuir abaixo do eletrodo médio, o relé de baixo nível será desativado.

Quando o relé é ativado (16(NC) e 2(15-com) polos de contato estão abertos circuito 2(15-com) e 3(18-NO) polos de contato fechados). Quando o relé é desativado (16(NC) e 2(15-com) polos de contato numerados estão em curto circuito 2(15-com) e 3(18-NO) polos de contato estão em circuito aberto.

Ajuste de Sensibilidade: Você pode ajustar a sensibilidade girando o botão (100KΩ). Certifique-se de que os eletrodos estejam em contato com a água ao ajustar o nível de sensibilidade. Em seguida, gire o botão no sentido horário até 100KΩ. Quando o dispositivo detecta que os eletrodos puxam o relé.

Diagramas de Conexão para SSR-05

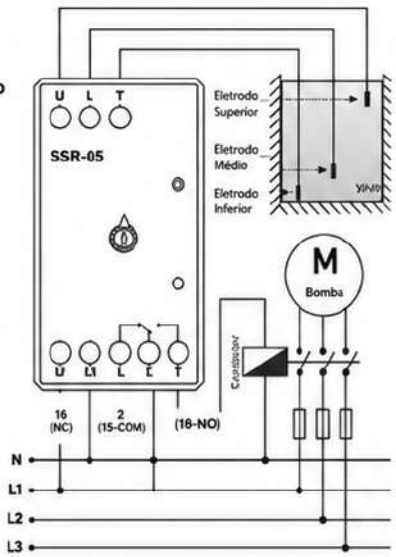

Diagramas de Conexão para VSR-05

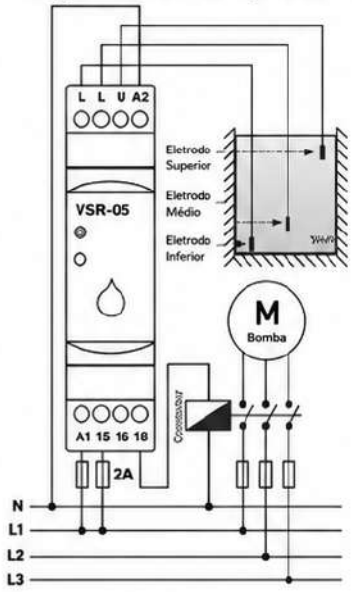

Para que o líquido detecte os eletrodos, o valor de resistência do liquido deve ser menor do que o valor ajustado anteriormente.

Observação: Para sistemas de dois eletrodos, conecte o eletrodo superior (U) e o inferior (L) e use-os juntos com o eletrodo inferior (T).

Manutenção

Desligue o dispositivo e desconecte das conexões. Limpe o corpo do dispositivo com um pano. Não use nenhum condutor químico ou químico que possa danificar o dispositivo. Certifique-se de que o dispositivo funcione após a limpeza.

Avisos

Use o dispositivo de acordo com o manual.
Não use o dispositivo molhado.
Inclua um interruptor e um disjuntor no conjunto.
Coloque o interruptor e o disjuntor próximos ao dispositivo.
O operador pode alcançá-los facilmente.
Faça com que o interruptor e o disjuntor sejam facilmente liberados para o dispositivo.

Certifique-se de que o líquido não seja inflamável ou explosivo.

Dimensões para SSR-05

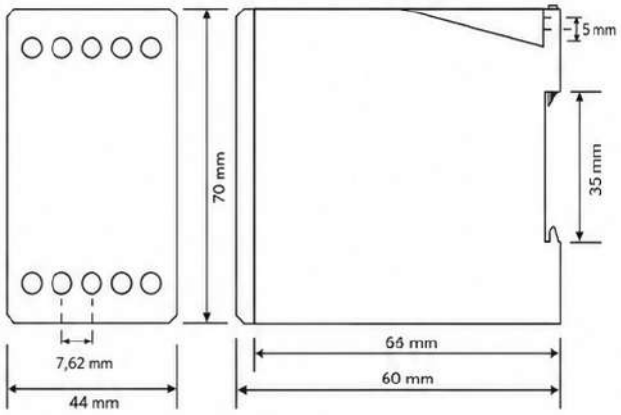

Especificações Técnicas:

Tensão de Operação (Un)	150 - 260V AC
Frequência de Operação	50/60 Hz
Potência de Operação	<6VA
Temperatura de Operação	-20°C ... +55°C
Display	2 x led
Tipo de Conexão	Conexão por terminais
Contato	5A/250V AC (Carga Resistiva)
Sensibilidade	<100KΩ
Grau de Proteção	IP20
Diâmetro do Cabo	2,5mm² (SSR-05), 1,5mm² (VSR-05)
Peso	<250gr.
Montagem	Montagem vertical no painel ou montado no trilho DIN.
Altitude de Operação	<2000 metros

Dimensões para VSR-05

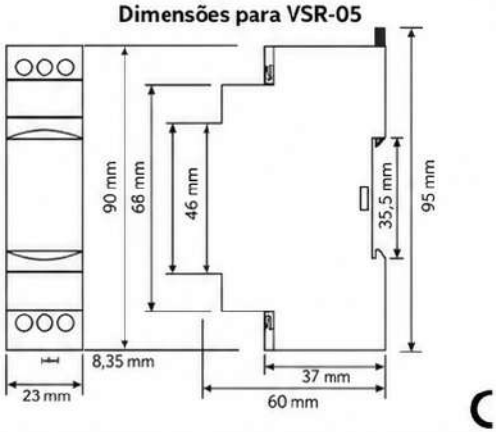

CE